FUSG50100
Secvest Funk-Außensirene

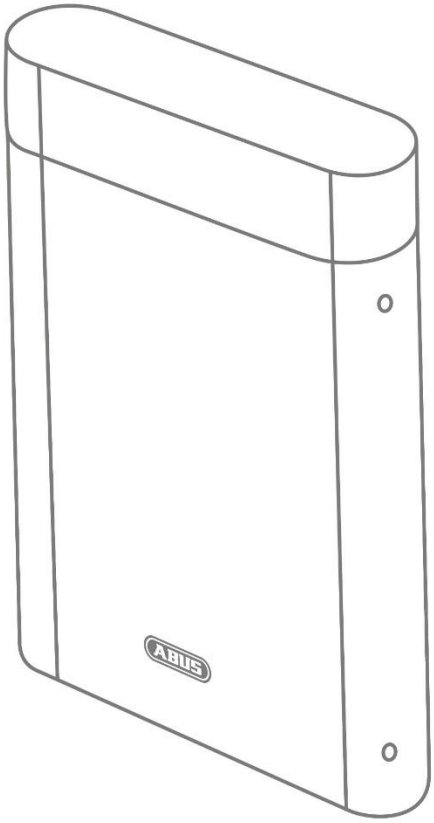

DE

Secvest Funk-Außensirene
Installations- und Bedienungsanleitung

EN

Secvest Wireless Outdoor Sounder
Installation instructions and user manual

FR

Sirène extérieure sans fil Secvest
Instructions d’installation et d’utilisation

NL

Secvest draadloze buitensirene
Installatie- en gebruikershandleiding

DK

Secvest trådløs udendørssirene
Installations- og betjeningsvejledning

CE 14	Version 1.08b	BOM 12892822

FUSG50100
Secvest Funk-Außensirene

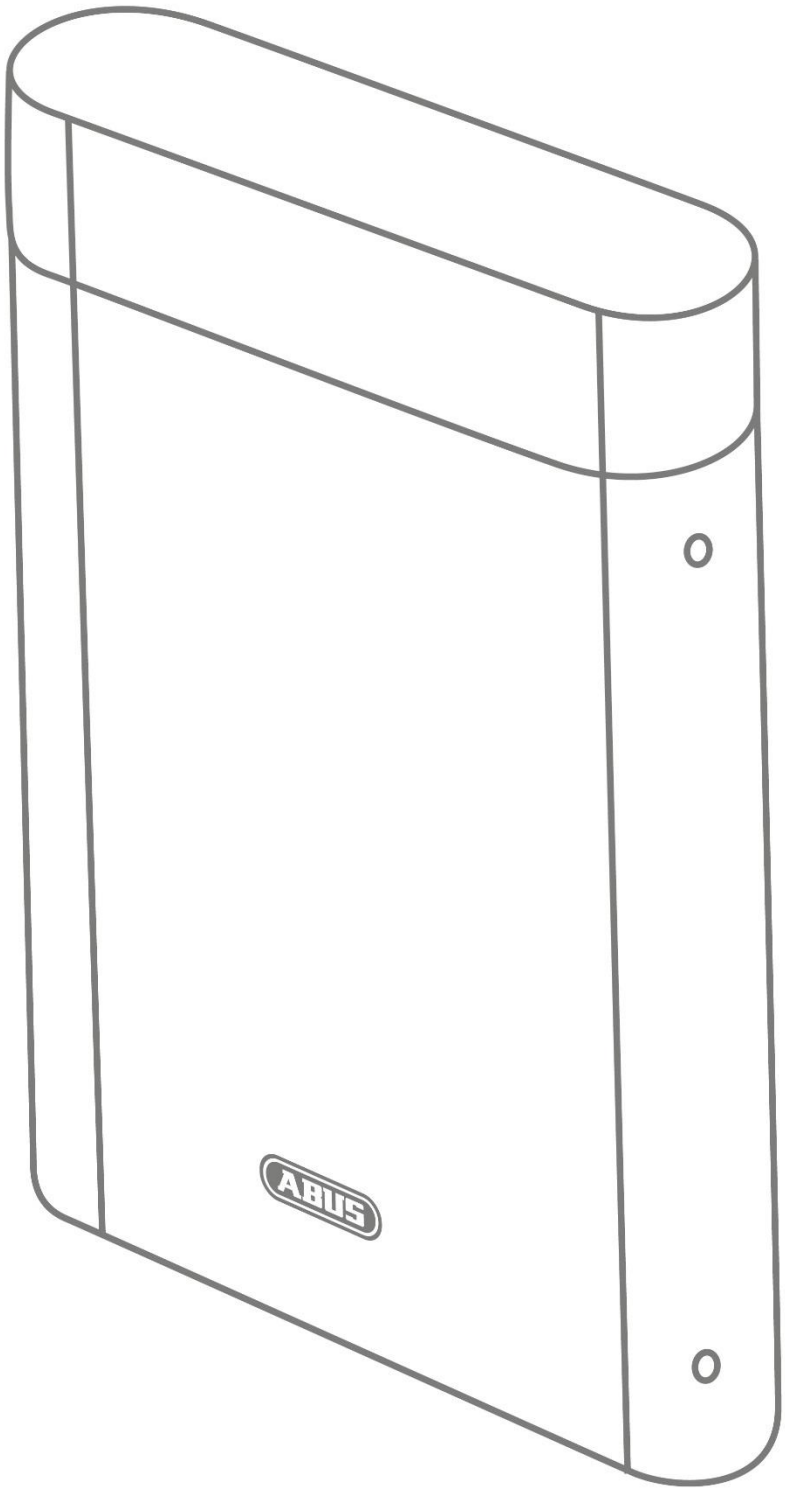

DE

Installations- und Bedienungsanleitung

CE 14

Version 1.08a

BOM 12892822

Inhalt

Einführung 3
Sicherheitshinweise 5
Lieferumfang 6
Technische Daten 6
Funktionsprinzip und Leistungsmerkmale 8
Montage 10
Funktionen, Steckbrücken und Anzeigen 14
Wartung 19
Gewährleistung 20
Entsorgung 20
Konformitätserklärung 20
Notizen 21

Einführung

Hinweise zur Bedienungsanleitung

Sehr geehrte Kundin, sehr geehrter Kunde,

wir bedanken uns bei Ihnen für den Kauf dieses Produkts. Das Gerät ist nach dem heutigen Stand der Technik gebaut.
Diese Anleitung enthält wichtige Hinweise zur Inbetriebnahme und Handhabung (Stand 12/2016 mit der SW V1.8). Beachten Sie die Anweisungen und Hinweise in dieser Anleitung um einen gefahrlosen Betrieb sicherzustellen. Heben Sie diese Anleitung zum Nachlesen auf. Diese Anleitung gehört zum Gerät. Wenn Sie das Gerät an Dritte weitergeben, vergessen Sie bitte nicht, auch diese Anleitung mit auszuhändigen.

Bestimmungsgemäße Verwendung

Verwenden Sie das Gerät ausschließlich für den Zweck, für den es gebaut und konzipiert wurde! Jede andere Verwendung gilt als nicht bestimmungsgemäß.

Dieses Produkt erfüllt die Anforderungen der geltenden europäischen und nationalen Richtlinien. Die Konformität wurde nachgewiesen, die entsprechenden Erklärungen und Unterlagen sind beim Hersteller hinterlegt.
Um diesen Zustand zu erhalten und einen gefahrlosen Betrieb sicherzustellen, müssen Sie als Anwender diese Bedienungsanleitung beachten! Bei Fragen wenden Sie sich an Ihren Fachhändler. Allgemeine weiterführende Hinweise und Hinweise zum Produkt-Support finden Sie auf www.abus.com auf der allgemeinen Seite oder für Händler und Installateure im Partnerportal.

Hinweis:
Beachten Sie die Anweisungen und Hinweise in dieser Anleitung! Sollten Sie sich nicht an diese Anleitung halten, erlischt Ihr Garantieanspruch! Für Folgeschäden wird keine Haftung übernommen!
Das gesamte Produkt darf nicht geändert oder umgebaut werden.
Bitte beachten Sie die lokalen gesetzlichen Bestimmungen. In einigen europäischen Ländern ist der Einsatz von Sirenen im Außenbereich verboten oder die max. Alarmdauer ist begrenzt. Informieren Sie sich hierzu bei den lokalen Behörden.

Gefahr und **Wichtig**
Beim Einlegen der Batterien in die Sirene kann es vorkommen, dass der akustische Signalgeber einen lauten Ton von sich gibt. Dabei könnten Sie sich erschrecken. Stellen Sie sicher, nicht das Gleichgewicht zu verlieren oder die Sirene fallenzulassen.

Haftungsbeschränkung

Es wurde alles Erdenkliche unternommen, um sicherzustellen, dass der Inhalt dieser Anleitung korrekt ist. Jedoch kann weder der Verfasser noch ABUS Security-Center GmbH & Co. KG die Haftung für einen Verlust oder Schaden übernehmen, der durch falsche Installation und Bedienung, bestimmungswidrigen Gebrauch oder durch Nichtbeachtung der Sicherheitshinweise und Warnungen verursacht wurde. Für Folgeschäden wird keine Haftung übernommen. Das gesamte Produkt darf nicht geändert oder umgebaut werden. Sollten Sie sich nicht an diese Hinweise halten, erlischt Ihr Garantieanspruch.

Technische Änderungen vorbehalten.

© ABUS Security-Center GmbH & Co. KG, 06/2017

Sicherheitshinweise

Symbolerklärung

Folgende Symbole werden in der Anleitung bzw. auf dem Gerät verwendet:

Symbol	Signalwort	Bedeutung
	Gefahr	Warnhinweis auf Verletzungsgefahren oder Gefahren für die Gesundheit.
	Gefahr	Warnhinweis auf Verletzungsgefahren oder Gefahren für Ihre Gesundheit durch elektrische Spannung.
	Wichtig	Sicherheitshinweis auf mögliche Schäden am Gerät/Zubehör.
	Hinweis	Hinweis auf wichtige Informationen.
		Die EU-Richtlinie WEEE 2012/19/EU regelt die ordnungsgemäße Rücknahme, Behandlung und Verwertung von gebrauchten Elektronikgeräten. Dieses Symbol bedeutet, dass im Interesse des Umweltschutzes das Gerät am Ende seiner Lebensdauer entsprechend den geltenden gesetzlichen Vorschriften und getrennt vom Hausmüll bzw. Gewerbemüll entsorgt werden muss. Die Entsorgung des Altgeräts kann über entsprechende offizielle Rücknahmestellen in Ihrem Land erfolgen. Befolgen Sie die örtlichen Vorschriften bei der Entsorgung der Materialien. Weitere Einzelheiten über die Rücknahme (auch für Nicht-EU Länder) erhalten Sie von Ihrer örtlichen Verwaltung. Durch das separate Sammeln und Recycling werden die natürlichen Ressourcen geschont und es ist sichergestellt, dass beim Recycling des Produkts alle Bestimmungen zum Schutz von Gesundheit und Umwelt beachtet werden.

Verpackung

Gefahr	• Halten Sie Kinder von Verpackungsmaterialien und Kleinteilen fern – Erstickungsgefahr!
	• Vor dem Gebrauch des Gerätes jegliches Verpackungsmaterial entfernen.

Batteriewarnhinweise

Gefahr Gefahr	Das Gerät wird über einen Batterie Pack mit Gleichspannung versorgt. Um eine lange Lebensdauer zu garantieren und Brände und Verletzungen zu vermeiden beachten Sie bitte die folgenden Hinweise: • Entsorgen Sie die Batterie nicht über den Hausmüll • Die Batterie darf keiner Wärmequelle oder Sonneneinstrahlung direkt ausgesetzt werden und an keinem Ort mit sehr hoher Temperatur aufbewahrt werden. • Die Batterie darf nicht verbrannt werden. • Die Batterie darf nicht mit Wasser in Berührung kommen. • Die Batterie darf nicht zerlegt, angestochen oder beschädigt werden. • Die Batteriekontakte dürfen nicht kurzgeschlossen werden. • Die Batterie darf nicht in die Hände von Kleinkindern gelangen. • Die Batterie ist nicht wieder aufladbar.

Lieferumfang

- Secvest Funk Außensirene
- Kurzanleitung mit wichtigen Produktinformationen
- 2x Batteriepack
- Montagematerial

Technische Daten

• Produktname	Secvest Funk Außensirene
• Produktbezeichnung	Signalgeber
• Artikelnummer	FUSG50100
• Hersteller	ABUS Security-Center GmbH & Co. KG
• Umweltklasse	IV (EN 50131-1 + A1:2009 §7)
• Schutzklasse, IP Schutzart	IP65 (im montierten Zustand) IP=International Protection oder Ingress Protection (Schutz gegen Eindringen) 6 = vollständiger Schutz gegen Berührung 5 = Schutz gegen Strahlwasser (Düse) aus beliebigem Winkel
• Betriebstemperatur	-25 °C bis +60 °C
• Luftfeuchtigkeit, max.	max. 95 %
• Gehäusematerial	Polycarbonat
• Abmessung (BxHxT)	210,6 x 294 x 78,5 mm
• Gewicht	1,2 kg (ohne Batterien) 2,6 kg mit Batterien 2x 0,7 kg Batterien alleine (0,7kg pro Batteriepack)
• Sicherheitsgrad	Grad 2 (EN 50131-1 + A1:2009 §6)

• Blitzfrequenz	Doppelblitz @ ca. 1Hz
• Schalldruck	100 dB(A) @ 1m
• Töne	2x Normal-Alarm, Feuer, Perimeter Warnung, Quittierungs-Piep
• Maximale Dauer des akustischen Alarms	15 Minuten
• Ausführungsart der Stromversorgung	Ausführungsart W (EN 50131-4:2009 §5.6.3.2)
• Typ der Stromversorgung	Typ C bezüglich EN 50131-1 §9 und EN 50131-6 §4.1
• Stromverbrauch / Energieverbrauch	Ruhestrom inkl. Komfort-LEDs 0,25 mA Sirene in Alarm 225 mA
• Betriebsspannung	6V DC
• Batterietyp	2x 3-V-Alkaline-Mangan-Batterien, 18Ah Artikelnummer Ersatzbatterien: FU2986 (besteht aus 2 Batteriepacks)
• Batterielaufzeit	2 Jahre nominal Bei **einer** Aktivierung pro Monat für 3 Minuten. Blitz und Tonsignal Bei **einer** Aktiv-Quittierung pro Tag. Quittierungs-Blitz und Piep Bei **einer** Deaktiv-Quittierung pro Tag. Quittierungs-Blitz und Piep
• Unterspannungs-schwellwert der Batterien	4,5V Störung “Leere Batterie” bei <4,5V
• Betriebsfrequenz	868,6625 MHz Schmalband
• Empfangsreichweite	max. 500 m Reichweite im Freifeld
• Normen für Einbruch- und Überfallmelde-anlagen	EN 50131-4:2009 EN 50131-5-3:2005+A1:2008 (ausgenommen Erkennung von Störquellen) PD6662:2010 Zertifizierungsstelle: ANPI
• EU-Richtlinien	RED: 2014/53/EU EMV: 2014/30/EU RoHS: 2011/65/EU WEEE: 2012/19/EG ErP: 2009/125/EG Niederspannung: 2014/35/EU Allgemeine Sicherheit: 2001/95/EG
• Allgemeines	Dieses Produkt muss von einem qualifizierten Servicetechniker installiert werden.

Funktionsprinzip und Leistungsmerkmale

Allgemeines

Die Funk-Außensirene ist ein Außen-Kombisignalgeber mit Sirene und Blitzlicht für die Verwendung mit Secvest Zentralen. Sie dient zur optischen und akustischen Alarmierung. Sirene und Zentrale kommunizieren per Funk miteinander, d.h. zwischen den beiden Einheiten wird keine Festverdrahtung benötigt. Die Funk-Außensirene ist batteriebetrieben (selbstversorgt) und ist für die Wandmontage vorgesehen.

Hauptmerkmale

Einfache Installation	Errichter Modus (bleibt still beim Öffnen)
Schalldruck 100 dB(A)	Überwachung der Batteriespannung
500m Reichweite im Freifeld	Deckel sowie Wand-Sabotagekontakt
Komfort-Hochleistungs-LEDs	Wählbarer Ausschalt-Timer
Hochleistungs-LED-Blitze	2 verschiedene Normal-Alarmtöne wählbar
Integrierte Wasserwaage (Libelle)	2 Normal-Alarmtöne, 1 Feuerton, Ton für Perimeter-Warnung, Quittierungs-Piep
Klappdeckel für eine einfache Installation	Stoßfeste Bauweise aus Polycarbonat
Jamming Erkennung	

Hinweis

- Bevor Sie mit der Installation beginnen, ermitteln Sie mit Hilfe der Funktestbox einen geeigneten Installationsort für die Funk-Außensirene. Achten Sie darauf, dass die Sirene außerhalb des Handbereichs (mindestens 3m Montagehöhe) angebracht wird. Außerdem sollte die Sirene schon aus großer Entfernung gut sicht- und hörbar sein.
- Durch unsachgemäße oder unsaubere Installationsarbeiten kann es zu Fehlinterpretationen von Signalen kommen. Die Folgen können beispielsweise Fehlalarme sein. Die Kosten für mögliche Einsätze von Rettungskräften, wie z.B.: Feuerwehr oder Polizei, sind vom Betreiber der Anlage zu tragen.

Um einen störungsfreien Betrieb zu gewährleisten darf die Sirene NICHT angebracht werden:

- in der Nähe von großen Metallstrukturen, wie bspw. Metalltüren oder Metallrahmen, Wassertanks, Fahrzeugen und Kühlschränken.
- nahe der Hauptstromversorgung, nahe von Wasser- oder Gasleitungen.
- innerhalb metallischer Gehäuse.
- neben Elektronikgeräten, insbesondere Computer, Fotokopierer und Radios.

Gefahr

- Bevor Sie mit Installations- und Wartungsarbeiten beginnen, schalten Sie die Secvest Zentrale in den Errichter Modus. Im Errichter Modus wird verhindert, dass der Alarmgeber und das Blitzlicht aktiviert werden, wenn der Deckel der Sirene geöffnet wird. Somit können Sie sich **nicht erschrecken**, weil die Sirene **stumm** bleibt.

Gerätebeschreibung

1	Deckel-Halteschraube mit Abdeckung
2	Befestigungsloch für Wandmontage
3	Befestigungslöcher für Sabotagemechanismus
4	Libelle (Wasserwaage)
5	Brücken-/Anschlussabdeckung
6	Haltelasche der Brücken-/Anschlussabdeckung Zum Entriegeln: Laschen an beiden Seiten nach außen drücken
7	Steckbrücken und Batterieanschlüsse
8	Batterie
9	Sabotageschalter
10	Wandabrisskontakt, Stift ist längenveränderbar
11	Akustischer Alarmgeber
12	Blitz-LED
13	Komfort-LED

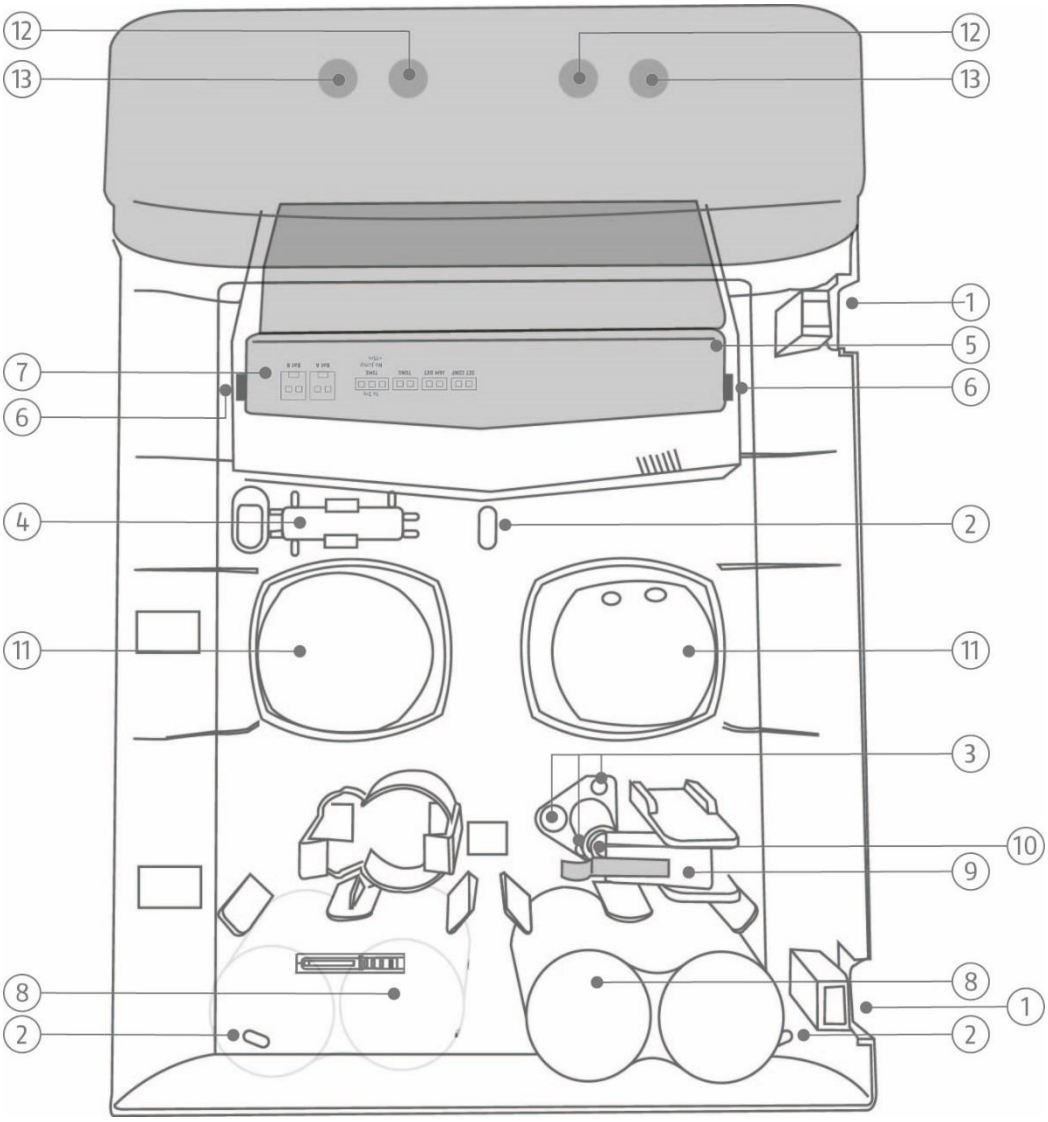

Abbildung 1: Überblick über die Sirene

Installieren der Sirene

Schritt 1: Montageort für die Sirene auswählen

Wählen Sie einen Montageort, der:

- für Eindringlinge und Vandalen unzugänglich ist
- der sich außerhalb der Griffweite (>3m) befindet
- gut einsehbar ist, so dass eine hohe abschreckende Wirkung erreicht wird
- innerhalb der Funkreichweite der Zentrale liegt (max. 500 m im Freifeld)

Hinweis
Vor der Installation sollte mit der Testbox die Funksignalstärke am Installationsort der Sirene und der Zentrale getestet werden.

Die Sirene darf nicht an folgenden Orten montiert werden:

- in einem Abstand von weniger als 1m zu großen Metallstrukturen wie Metalltüren oder -rahmen, Wassertanks, Kühlschränken oder Autos
- in einem Abstand von weniger als 1m zur Hauselektrik, zu Stromverteilern oder Metallrohren
- innerhalb von Metallgehäusen
- in der Nähe von Hochspannungsgeräten oder elektronischen Geräten wie Computern, Kopiergeräten oder anderen Funkgeräten

Schritt 2: Deckel der Sirene öffnen

- Öffnen Sie die zwei Abdeckungen für die zwei Deckel-Halteschrauben (siehe Abb. 1).
- Lösen Sie die Schrauben und öffnen Sie den Deckel.

Schritt 3: Die Steckbrücken der Sirene konfigurieren

- Nehmen Sie die Brücken-/Anschlussabdeckung ab (siehe Abb. 1), indem Sie die beiden Haltelaschen (siehe Abb. 1) nach außen drücken und gleichzeitig die Abdeckung anheben.
- Stecken Sie alle Steckbrücken in der Sirene auf die gewünschten Positionen (siehe Abb. 3).

Schritt 4: Sirene in Zentrale einlernen

- Sofern nicht bereits geschehen, schalten Sie die Zentrale ein.
- Platzieren Sie die Sirene neben der Zentrale bzw. innerhalb der Reichweite der Zentrale, mit der sie kommuniziert.
- Wählen Sie:

  Errichter Modus -> Komponenten -> Außensirenen -> Funk Sirenen -> Hinzufügen/Entfernen Sirene -> Funk Sir. 0x

  Sie erhalten die Anzeige „Sabotagekontakt der Sirene aktivieren“

  Belassen Sie die Zentrale in diesem Zustand während des nächsten Schrittes.

- Schließen Sie beide Batterien polungsrichtig in der Sirene an (siehe Abb. 2).

  Gefahr und **Wichtig**

  Bei Missachtung der Polung können Sirene oder Batterien Schaden nehmen.

  Die Sirene sendet daraufhin ein Einlernsignal an die Zentrale. Die Zentrale erkennt die Sirene und es wird die Meldung „Sirene hinzugefügt“ angezeigt. Wird diese Meldung nicht angezeigt, trennen Sie die Batterien und schließen Sie sie nach einer Wartezeit von 30 Sekunden erneut an.

  Hinweis

  Die Batterien sind bereits angeschlossen.

  Trennen Sie die Batterien und schließen Sie sie erneut an, damit die Sirene das Einlernsignal an die Zentrale sendet.

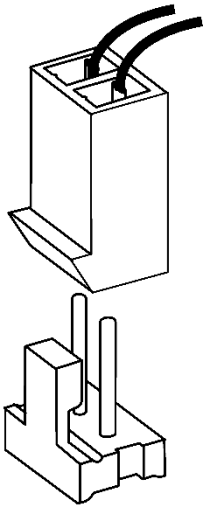

Abbildung 2: Batterieanschluss

- Trennen Sie die Batterien wieder, um zu verhindern, dass sich die Sirene selbst aktiviert. Verlassen Sie **nicht** den Errichter Modus an der Zentrale.

Schritt 5: Sirene an der Wand montieren

Hinweis

Als Wandabrisskontakt dient ein Stift der den Sabotageschalter im Innern der Sirene betätigt. Zur Anpassung an Wandunebenheiten kann die Länge dieses Stiftes verändert werden. Drehen Sie dazu die Schraube, die sich im Stift befindet, entsprechend rein oder raus.

Wenn der Wandsabotagekontakt bei extrem unebenen Wänden trotzdem nicht schaltet, können Sie den Stift durch Drehen fest einrasten. Die Sabotageerkennung für die Wand ist somit deaktiviert.

Gefahr

Bei dieser Montage kann die Sirene von der Wand gerissen werden, ohne dass ein Sabotagealarm ausgelöst wird. Bei fehlender Sirene kann auch kein Alarm mehr signalisiert werden. Des Weiteren verliert die Sirene dadurch auch ihre Zulassung für Sicherheitsgrad 2.

Um dies zu vermeiden kann der Sabotagemechanismus an der Wand befestigt werden, der im Falle eines Sabotageversuchs an den definierten Sollbruchstellen ausbricht und einen Sabotagealarm erkennt.

- Platzieren Sie die Sirene an der Wand und richten Sie sie mithilfe der integrierten Libelle lotgerecht aus. Markieren Sie die drei Befestigungspunkte.

  Hinweis

  Optional können Sie auch den Sabotagemechanismus an der Wand befestigen.

  Hinweis

  Im Anhang finden Sie auch eine **Bohrlochschablone**.

- Bohren Sie die Löcher entsprechend des Dübel Durchmessers in die Wand. Stecken Sie die mitgelieferten Dübel in die Löcher.
- Stecken Sie die mitgelieferten Schrauben durch die Befestigungslöcher der Sirene. Drehen Sie die Schrauben in die Dübel. Ziehen Sie aber die Schrauben noch nicht fest an.
- Richten Sie die Sirene mithilfe der Libelle wieder lotgerecht aus. Ziehen Sie nun die Schrauben fest an.

Schritt 6: Sirene einschalten

Gefahr

Der Alarmgeber sollte bei den folgenden Schritten nicht aktiviert werden. Seien Sie jedoch darauf vorbereitet, dass der Alarmgeber doch aktiviert wird. Stellen Sie sicher, dass die eventuell ausgegebenen lauten Töne nicht zu einem Erschrecken und einem Herunterfallen von der Leiter führen können.

- Schließen Sie die Batterien an.
  Die Sirene sollte sich im „stillen Startmodus“ einschalten, erkennbar daran, dass die Komfort-LEDs permanent leuchten.

  Wichtig

  Legen Sie die Batterieleitungen in die dafür vorgesehenen Führungen ein. Es kann sonst zu Quetschungen der Leitungen kommen.

- Setzen Sie die Brücken-/Anschlussabdeckung wieder auf, schließen Sie den Deckel, ziehen Sie die Deckel-Halteschrauben fest und schließen Sie die Abdeckungen der Schrauben.
  Zehn Sekunden nach Schließen des Deckels blinken die Komfort-LEDs abwechselnd, um anzuzeigen, dass die Sirene bereit ist. (Wenn Sie den Deckel erneut öffnen, aktiviert sich die Sirene selbst.)
- Testen Sie das System vollständig.
- Beenden Sie den Errichter Modus an der Zentrale. Das System ist jetzt bereit.

Funktionen, Steckbrücken und Anzeigen

Errichter-Modus

Im Errichter Modus der Sirene wird verhindert, dass der Alarmgeber und das Blitzlicht aktiviert werden, wenn der Deckel geöffnet wird.
Der Errichter Modus wird aktiviert, wenn der Errichter Modus an der Zentrale aufgerufen wird, und deaktiviert, wenn der Errichter Modus beendet wird.

Wenn der Errichter Modus aktiviert wird, leuchten beide Komfort-LEDs einige Minuten durchgehend.

Steckbrücken und Batterieanschluss

Hinweis:
Änderungen an den Steckbrücken werden nur übernommen, wenn der Sabotageschalter der Sirene geöffnet ist.
Wenn Sie aber zu Testzwecken den Sabotageschalter geschlossen haben, hat eine Änderung der Steckbrücken keine Auswirkung.

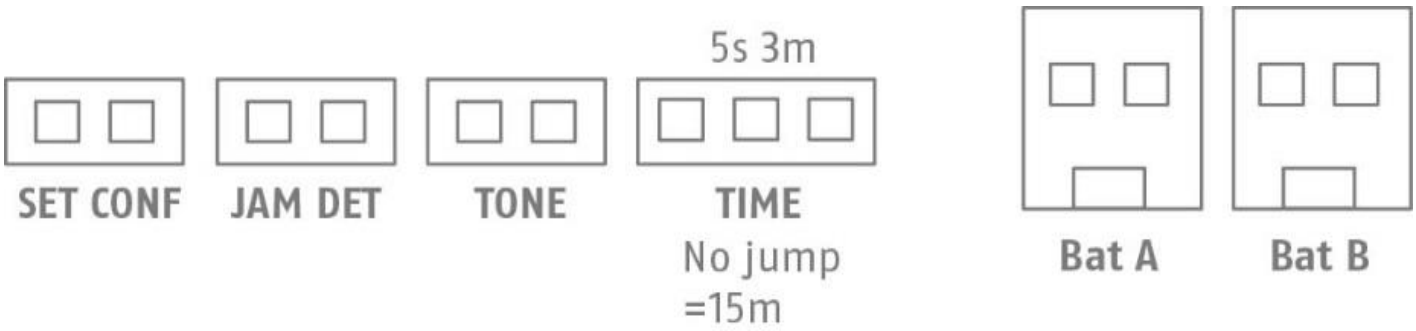

Abbildung 3: Steckbrücken und Anschlüsse

Legende:

Set Conf
Brücke zur Aktivierung der Bestätigung bei Aktivierung/Deaktivierung der Zentrale
Jam Det
Brücke zur Aktivierung der Jamming-Überwachung
Tone
Brücke zur Auswahl des gewünschten Normalalarm-Tones
Time
Brücke zur Auswahl der Sirenendauer
Bat A / Bat B
Batterieanschlüsse

Set Conf

Aktiviert oder deaktiviert die Blitz/Piep Quittierung.
Wenn das Blitzlicht beim Aktivieren oder Deaktivieren des Systems kurz aufblinken soll, aktivieren Sie an der Zentrale die Option „Blitz Aktiv“ bzw. „Blitz Deaktiv“ im entsprechenden Teilbereich.
Wenn die Sirene beim Aktivieren oder Deaktivieren des Systems kurz piepen soll, aktivieren Sie an der Zentrale die Option „Piep Aktiv“ bzw. „Piep Deaktiv“ im entsprechenden Teilbereich.

Errichter Modus -> Teilbereiche -> Teilbereich x -> Alle Aktiv / Intern Aktiv

Brücke gesteckt = Blitz / Piep **aktiviert**
Brücke offen = Blitz / Piep **deaktiviert**

Wird die Brücke nicht gesteckt, ignoriert die Sirene die Befehle „Blitz Aktiv“, „Blitz Deaktiv“, „Piep Aktiv“ und „Piep Deaktiv“ von der Zentrale. Die Zentrale sendet die Befehle an alle Sirenen im selben Teilbereich. Sie können die Brücke also nur an bestimmten Sirenen stecken und an anderen nicht.

Hinweis:
Verwenden Sie die Optionen „Blitz Aktiv“, „Blitz Deaktiv“, „Piep Aktiv“ und „Piep Deaktiv“ nur, wenn unbedingt notwendig. Wenn weniger Befehle verarbeitet werden müssen, kann sich dies positiv auf die allgemeine Systemleistung auswirken.

Jam Det

Wird auf „Jam Det“ (Jamming Detection, Jamming-Überwachung) eine Brücke gesteckt, überwacht die Sirene mögliche Versuche, das Funksignal an die Zentrale zu überlagern. Wird eine Überlagerung erkannt, wird an die Zentrale die Nachricht „Jamming bzw. Überlagerung“ gesendet. Die Zentrale kann dann, je nach Einstellung, die Sirene aktivieren.

Hinweis:
Diese Funktion wird durch die INCERT Zertifizierung nicht abgedeckt.

Hinweis:
Die Option

Errichter Modus -> System -> Sicherheit -> Jamming

kann auf „Gesperrt“, „Störung“ oder „Sabotage“ eingestellt werden. Wird „Gesperrt“ gewählt, wird eine Überlagerung nicht gemeldet. Weitere Informationen hierzu finden Sie im Technischen Handbuch der Zentrale.
Zentralen, Sirenen und spezielle Komponenten können unabhängig voneinander Überlagerungen überwachen.

Tone

Stellt den gewünschten Normal Alarm Ton ein. Somit können 2 Sirenen akustisch voneinander unterschieden werden, die in unmittelbarer Nähe zueinander platziert sind.

Brücke gesteckt = Normal Alarm Ton 1
Brücke offen = Normal Alarm Ton 2

Time

Mit der Brücke Time (Ausschalt-Timer) wird der maximale Zeitraum konfiguriert, den der akustische Alarmgeber (Sirenenton) im Anschluss an einen Alarm aktiv ist. Sie können zwischen 5 Sekunden und 3 Minuten wählen.
Stecken Sie keine Brücke, ist eine Ausschaltzeit von 15 Minuten eingestellt.

Brücke offen	= 15 Minuten
Brücke „3m“	= 3 Minuten
Brücke „5s“	= 5 Sekunden

Hinweis:
Die Sirene blitzt solange, bis der Alarm an der Zentrale quittiert wurde.

Bat A/B

Stecken Sie hier die Anschlüsse der Batterien polrichtig ein bis der Stecker eingerastet ist.

Wichtig
Legen Sie die Adern des Batterieanschlusskabels in die dafür vorgesehenen Adern Führungen ein. Es kann sonst zu Quetschungen der Adern kommen.

Funktionsweise der Komfort LEDs

Im Normalbetrieb blinken die Komfort-LEDs abwechselnd, wenn die Sirene an die Spannungsversorgung angeschlossen ist, um optisch anzuzeigen, dass das System betriebsbereit ist.

Wenn der Errichter Modus an der Zentrale aktiviert wird, leuchten beide Komfort-LEDs einige Minuten durchgehend. Die Komfort-LEDs leuchten auch permanent während der stillen Startphase zwischen dem Anschließen der Batterien und bis 10 Sekunden nach Schließen des Deckels.

Hinweis:

Anzeige der SW Version

Gleich nach dem Anlegen der Spannung wird die SW-Version der Sirene durch die Komfort-LEDs angezeigt.

Die rechte Komfort-LED signalisiert die Haupt-SW-Version.

Die linke Komfort-LED signalisiert die Neben-SW-Version.

Die rechte Komfort-LED signalisiert dann die Bauart (2=Funk-Sirene).

Beispiel:

	1x Blinken rechte LED
8x Blinken linke LED	
	2x Blinken rechte LED

SW-Version „1.8.2“

Hinweis:

Blinken oder kein Blinken der Komfort LEDs im Normalbetrieb.

Schließen Sie die Batterien bei geöffneten Deckel an.
Es erfolgt die Anzeige der SW Version, wie oben beschrieben.
Die Sirene begibt sich in die stille Startphase. Beide Komfort-LEDs leuchten rot.
Betätigen Sie den Sabotageschalter 5-mal. Damit schalten Sie das Blinken jeweils Ein oder Aus.
Der aktuelle Zustand wird wie folgt angezeigt:

BEIDE LEDs an:	Komfort-LEDs blinken im Normalbetrieb
EINE LED (rechte LED) an:	Komfort LEDs blinken **nicht** im Normalbetrieb

Die Anzeige des Errichtermodus und die SW Anzeige wird dadurch nicht beeinflusst.

Ein Einlernsignal wird einmal nach der Versionsnummernanzeige gesendet. Der Sabotageschalter verursacht keine weiteren Übertragungen. Erst wieder nachdem die Stille Startphase durch Schließen des Deckels für mindestens 10 Sekunden beendet wurde und beide rote LEDs nicht mehr leuchten.

Funktionsweise des Blitzlichtes

Der Blitz wird aktiviert, wenn sich die Sirene selbst aktiviert oder wenn die Zentrale einen Befehl zur Aktivierung des Blitzlichts sendet.
15 Minuten nach Aktivierung der Sirene blinkt der Blitz langsamer, bis der Alarm zurückgesetzt wird.
Bei Secvest-Systemen können die Optionen „Blitz Aktiv“, „Blitz Deaktiv“ in der Konfiguration der Zentrale eingestellt werden (siehe Beschreibung zu **Set Conf).**

Fehler- und Sabotageüberwachung

Die Sirene überwacht Fehler- und Sabotagezustände kontinuierlich und meldet alle Ereignisse an die Zentrale. Folgendes wird überwacht:

- Sabotagekontakt:
  Der Sabotagekontakt der Sirene wird kontinuierlich überwacht. Die Sirene aktiviert sich im Sabotagefall auch selbst.
- Batteriespannung:
  Die Sirene überwacht die Batteriespannung unter Lastbedingungen und meldet eine Störung, wenn die verbleibende Batterielebensdauer noch etwa einen Monat beträgt.
- Jamming / Überlagerung:
  Wird auf „Jam Det“ eine Brücke gesteckt ist die Jamming-Überwachung aktiviert und die Sirene überwacht versuchte Überlagerungen des Funksignals. (siehe Beschreibung zu **Jam Det**)**.** Wird Jamming erkannt, wird an die Zentrale die Nachricht „Jamming bzw. Überlagerung“ gesendet.

Wartung

Gefahr

Bevor Sie den Deckel der Sirene öffnen Stellen Sie sicher, dass sich die Zentrale im Errichter Modus befindet. Dies sollte verhindern, dass der Alarmgeber aktiviert wird.

Seien Sie jedoch darauf vorbereitet, dass der Alarmgeber doch aktiviert wird. Stellen Sie sicher, dass die eventuell ausgegebenen lauten Töne nicht zu einem Erschrecken und einem Herunterfallen von der Leiter führen können.

Testen Sie bei der routinemäßigen Wartung, dass die Sirene ordnungsgemäß funktioniert.

Überprüfen Sie die Sabotagekontakte.

Kontrollieren Sie auf Anzeichen von eingedrungenem Wasser oder Insekten und reinigen Sie das Gerät nach Bedarf.

Tauschen Sie die Batterien alle zwei Jahre oder wenn die Zentrale „Leere Batterie Außensirene“ anzeigt. Den als Ersatz zu verwendenden Batterietyp finden Sie unter **Technische Daten**.

Hinweis:

Batterien und das Gerät selbst müssen gemäß der WEEE-Richtlinie und den geltenden örtlichen und nationalen Bestimmungen entsorgt werden.

Hinweis:

Warten Sie nach Herausnehmen der alten Batterien 30 Sekunden, bevor Sie die neuen Batterien einlegen.

So tauschen Sie die Batterien aus:

- Setzen Sie die Zentrale in den Errichter Modus.
- Öffnen Sie die Abdeckungen für die Deckel-Halteschrauben (siehe Abb. 1), lösen Sie die Schrauben und öffnen Sie den Deckel.
- Nehmen Sie die Brücken-/Anschlussabdeckung ab (siehe Abb. 1), indem Sie die beiden Haltelaschen nach außen drücken und gleichzeitig die Abdeckung anheben.
- Entfernen Sie die Batterieanschlüsse von der Platine und nehmen Sie die Batterien heraus.
- Warten Sie 30 Sekunden, legen Sie die neuen Batterien ein und schließen Sie sie an die Platine an (siehe Abb. 2).

  Wichtig
  Legen Sie die Batterieleitungen in die dafür vorgesehenen Adern Führungen ein. Es kann sonst zu Quetschungen der Leitungen kommen.

- Setzen Sie die Brücken-/Anschlussabdeckung wieder auf, schließen Sie den Deckel, ziehen Sie die Deckel-Halteschrauben fest und schließen Sie die Abdeckungen der Schrauben.
- Testen Sie das System.

Gewährleistung

Hinweis

- ABUS-Produkte sind mit größter Sorgfalt konzipiert, hergestellt und nach geltenden Vorschriften geprüft.
- Die Gewährleistung erstreckt sich ausschließlich auf Mängel, die auf Material- oder Herstellungsfehler zum Verkaufszeitpunkt zurückzuführen sind. Falls nachweislich ein Material- oder Herstellungsfehler vorliegt, wird das Modul nach Ermessen des Gewährleistungsgebers repariert oder ersetzt.
- Die Gewährleistung endet in diesen Fällen mit dem Ablauf der ursprünglichen Gewährleistungszeit von 2 Jahren. Weitergehende Ansprüche sind ausdrücklich ausgeschlossen.
- ABUS haftet nicht für Mängel und Schäden, die durch äußere Einwirkungen (z.B. durch Transport, Gewalteinwirkung, Fehlbedienung), unsachgemäße Anwendung, normalen Verschleiß oder durch Nichtbeachtung dieser Anleitung entstanden sind.
- Bei Geltendmachung eines Gewährleistungsanspruches ist dem zu beanstandenden Produkt der originale Kaufbeleg mit Kaufdatum und eine kurze schriftliche Fehlerbeschreibung beizufügen.
- Sollten Sie an der Funk-Außensirene einen Mangel feststellen, der beim Verkauf bereits vorhanden war, wenden Sie sich innerhalb der ersten zwei Jahre bitte direkt an Ihren Verkäufer.

Entsorgung

Entsorgen Sie das Gerät gemäß der Elektro- und Elektronik-Altgeräte EU Richtlinie 2012/19/EU – WEEE (Waste Electrical and Electronic Equipment). Bei Rückfragen wenden Sie sich an die für die Entsorgung zuständige kommunale Behörde. Informationen zu Rücknahmestellen für Ihre Altgeräte erhalten Sie z.B. bei der örtlichen Gemeinde- bzw. Stadtverwaltung, den örtlichen Müllentsorgungsunternehmen oder bei Ihrem Händler.

Konformitätserklärung

Hiermit erklärt ABUS Security-Center GmbH & Co. KG, dass der Funkanlagentyp mit der Artikelnummer FUSG50100 der Richtlinie 2014/53/EU entspricht. Der vollständige Text der EU Konformitätserklärung ist unter der folgenden Internetadresse verfügbar: www.abus.com Artikelsuche FUSG50100/Downloads.

Die Konformitätserklärung kann auch unter folgender Adresse bezogen werden:

ABUS Security-Center GmbH & Co. KG
Linker Kreuthweg 5
86444 Affing
GERMANY

Notizen

FUSG50100
Secvest Wireless Outdoor Sounder

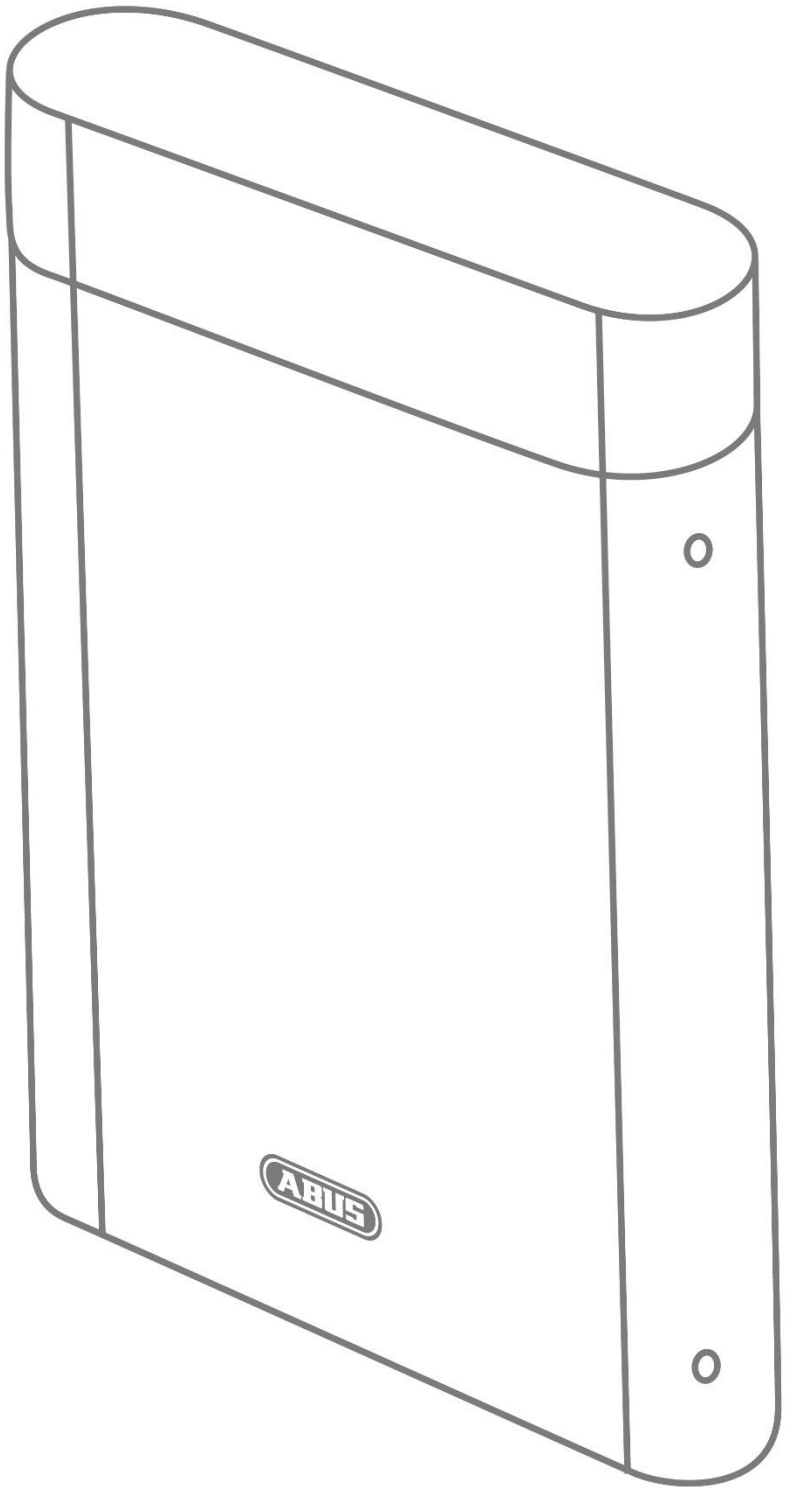

EN

Installation instructions and user manual

CE 14

Version 1.08

BOM 12892822

Contents

Introduction 3
Safety information 5
Scope of delivery 6
Technical data 6
Functional principle and features 8
Installation 10
Functions, jumpers and displays 14
Maintenance 19
Warranty 20
Disposal 20
Declaration of conformity 20
Notes 20

Introduction

Information on user manual

Dear Customer,

Thank you for purchasing this product. This device is built with state-of-the-art technology.
This manual contains important installation and operation information (last updated 08/2016 with software V1.8). Follow the directions and instructions in this user manual to ensure safe operation. Store this manual in a safe place for future reference. This manual constitutes part of the device. If you pass the device on to third parties, please remember to include this manual.

Intended use

Only use the device for the purpose for which it was built and designed. Any other use is considered unintended.

This product complies with current domestic and European regulations. Conformity has been proven, and all related certifications are available from the manufacturer on request.
To ensure this condition is maintained and that safe operation is guaranteed, it is your obligation to observe this user manual. If you have any questions, please contact your specialist dealer. Further general information and information on product support can be found at www.abus.com on the general page or for dealers and installers, in the Partner portal.

Note:
Please observe the notes and instructions in this user manual! If you do not follow these instructions, any guarantee claim is invalidated. No liability can be accepted for resulting damage. No part of the product may be changed or modified in any way.
Please observe the local legal requirements. In some European countries, the use of alarms outdoors is prohibited or the maximum alarm duration is limited. Please consult your local authorities on this.

Caution and **Important**
When inserting the batteries in the sounder, the acoustic alarm may emit a loud sound. This may startle you. Make sure that you don’t lose your balance or drop the sounder.

Limitation of liability

Everything possible has been done to ensure that the content of these instructions is correct. However, neither the author nor ABUS Security-Center GmbH & Co. KG can be held liable for loss or damage caused by incorrect or improper installation and operation or failure to observe the safety instructions and warnings. No liability can be accepted for resulting damage. No part of the product may be changed or modified in any way. If you do not follow these instructions, your warranty claim becomes invalid.

Subject to technical modifications.

© ABUS Security-Center GmbH & Co. KG, 06/2017

Safety information

Explanation of symbols

The following symbols are used in this manual and on the device:

Symbol	Signal word	Meaning
	Caution	Indicates a risk of injury or health hazards.
	Caution	Indicates a risk of injury or health hazards caused by electrical voltage.
	Important	Indicates possible damage to the device/accessories.
	Note	Indicates important information.
		The EU Directive WEEE 2012/19/EC governs the proper recovery, treatment and recycling of used electronic devices. This symbol means that, in the interest of environmental protection, the device must be disposed of separately from household or industrial waste at the end of its lifespan in accordance with applicable local legal guidelines. Used devices can be disposed of at official recycling centres in your country. Obey local regulations when disposing of material. Further details on returns (also for non-EU countries) can be obtained from your local authority. Separate collection and recycling conserve natural resources and ensure that all the provisions for protecting health and the environment are observed when recycling the product.

Packaging

Caution	• Keep packaging material and small parts away from children. There is a risk of suffocation.
	• Remove all packaging material before using the device.

Battery warning information

Caution	The device is supplied with direct current from a battery pack. To guarantee a long lifespan and avoid fire and injury, please note the following:
Caution	• Do not dispose of the battery with household waste. • The battery must not be directly exposed to heat or sunlight, and must not be stored in hot places. • The battery must not be burned. • The battery must not come into contact with water. • The battery must not be dismantled, pierced or otherwise damaged. • The battery contacts must not be short-circuited. • The battery must be kept away from small children. • The battery cannot be recharged.

Scope of delivery

- Secvest Wireless Outdoor Sounder
- Quickstart guide with important product information
- 2 x battery pack
- Installation material

Technical data

• Product name	Secvest Wireless Outdoor Sounder
• Product description	Sounder
• Item number	FUSG50100
• Manufacturer	ABUS Security-Center GmbH & Co. KG
• Environmental class	IV (EN 50131-1 + A1:2009 Section 7)
• Protection class, IP protection class	IP65 (in installed state) IP = international protection or ingress protection 6 = complete protection against contact 5 = protection from jets of water (from a nozzle) from any angle
• Operating temperature	-25°C to +60°C
• Humidity, maximum	max. 95%
• Housing material	Polycarbonate
• Dimensions (W x H x D)	210.6 x 294 x 78.5 mm
• Weight	1.2 kg (without batteries) 2.6 kg with batteries 2 x 0.7 kg batteries alone (0.7 kg per battery pack)
• Security level	Grade 2 (EN 50131-1 + A1:2009 Section 6)
• Flashing frequency	Double flash @ approx. 1 Hz

• Sound pressure	100 dB(A) @ 1 m
• Tones	2 x normal alarm, fire alarm, perimeter warning, acknowledgement beep
• Maximum duration of the acoustic alarm	15 minutes
• Power supply type	Cable type W (EN 50131-4:2009 Section 5.6.3.2)
• Type of power supply	Type C relating to EN 50131-1 Section 9 and EN 50131-6 Section 4.1
• Power consumption/energy consumption	Standby current including comfort LEDs 0.25 mA Siren sounding alarm 225 mA
• Normal voltage	6 V DC
• Battery type	2 x 3 V alkaline manganese batteries, 18 Ah Item number of the replacement batteries: FU2986 (comprises 2 battery packs)
• Battery life	2 years nominal With **one** activation per month for 3 minutes. Flashing and audio alarm With **one** arming acknowledgement per day. Acknowledgement flash and beep With **one** disarming acknowledgement per day. Acknowledgement flash and beep
• Battery under voltage threshold	4.5 V “Flat battery” fault at <4.5 V
• Operating frequency	868.6625 MHz narrow band
• Receiving range	Max. 500 m range outdoors
• Standards for intrusion and panic button devices	EN 50131-4:2009 PD6662:2010
• EU Directives	R&TTE: 1999/5/EC EMC: 2004/108/EC RoHS: 2011/65/EC WEEE: 2012/19/EC EuP: 2005/32/EC Low Voltage: 2006/95/EC General Safety: 2001/95/EC
• General	This product must be installed by a qualified service engineer.

Functional principle and features

General

The Wireless Outdoor Sounder is an outdoor combination alarm device with siren and flashing light for use with Secvest alarm panels. It serves as an optical and acoustic alarm. The sounder and alarm panel communicate with each other wirelessly, so no fixed wiring is required between the two units. The Wireless Outdoor Sounder is battery operated (self-powered) and is intended for wall installation.

Main features

Simple installation	Installer mode (remains silent when opened)
100 dB(A) sound pressure	Monitors battery voltage
500 m range outdoors	Cover and wall tamper contact
High-performance comfort LEDs	Selectable off-switch timer
High-performance LED flashing lights	2 different normal alarm sounds can be selected
Integrated spirit level	2 normal alarm tones, 1 fire alarm tone, tone for perimeter warning, acknowledgement beep
Hinged lid for easy installation	Shock-resistant construction from polycarbonate
Jamming detection	

Note

- Before starting installation, identify a suitable installation location for the Wireless Outdoor Sounder using the wireless test box. Ensure that the sounder is installed out of hand's reach (minimum 3 m installation height). In addition, the sounder should be visible and audible from afar.
- Incorrect or unclean installation work may lead to erroneous interpretation of signals. The consequences of which may include false alarms. The costs incurred by potential dispatches of rescue services, such as the fire service or police, must be borne by the operator of the system.

To ensure trouble-free operation, the sounder must NOT be installed:

- close to large metal structures, such as metal doors or frames, water tanks, vehicles and refrigerators
- close to the main power supply, or close to water or gas pipelines
- inside a metal housing
- next to electronic devices, especially computers, photocopiers and radios.

Caution

- Switch the Secvest alarm panel to installer mode before starting any installation or maintenance work. Installer mode prevents the sounder and the flashing light from being activated when the sounder's cover is opened. This prevents you being **startled** because the sounder remains **silent**.

Device description	
1	Lid fixing screw with cover
2	Mounting hole for wall installation
3	Mounting holes for tamper mechanism
4	Spirit level
5	Jumper/connector cover
6	Fixing tab for the jumper/connector cover To unlock: Push the tabs on both sides outwards
7	Jumpers and battery connectors
8	Battery
9	Tamper switch
10	Anti-removal wall contact; length of the pin can be adjusted
11	Acoustic sounder
12	Flashing LED
13	Comfort LED

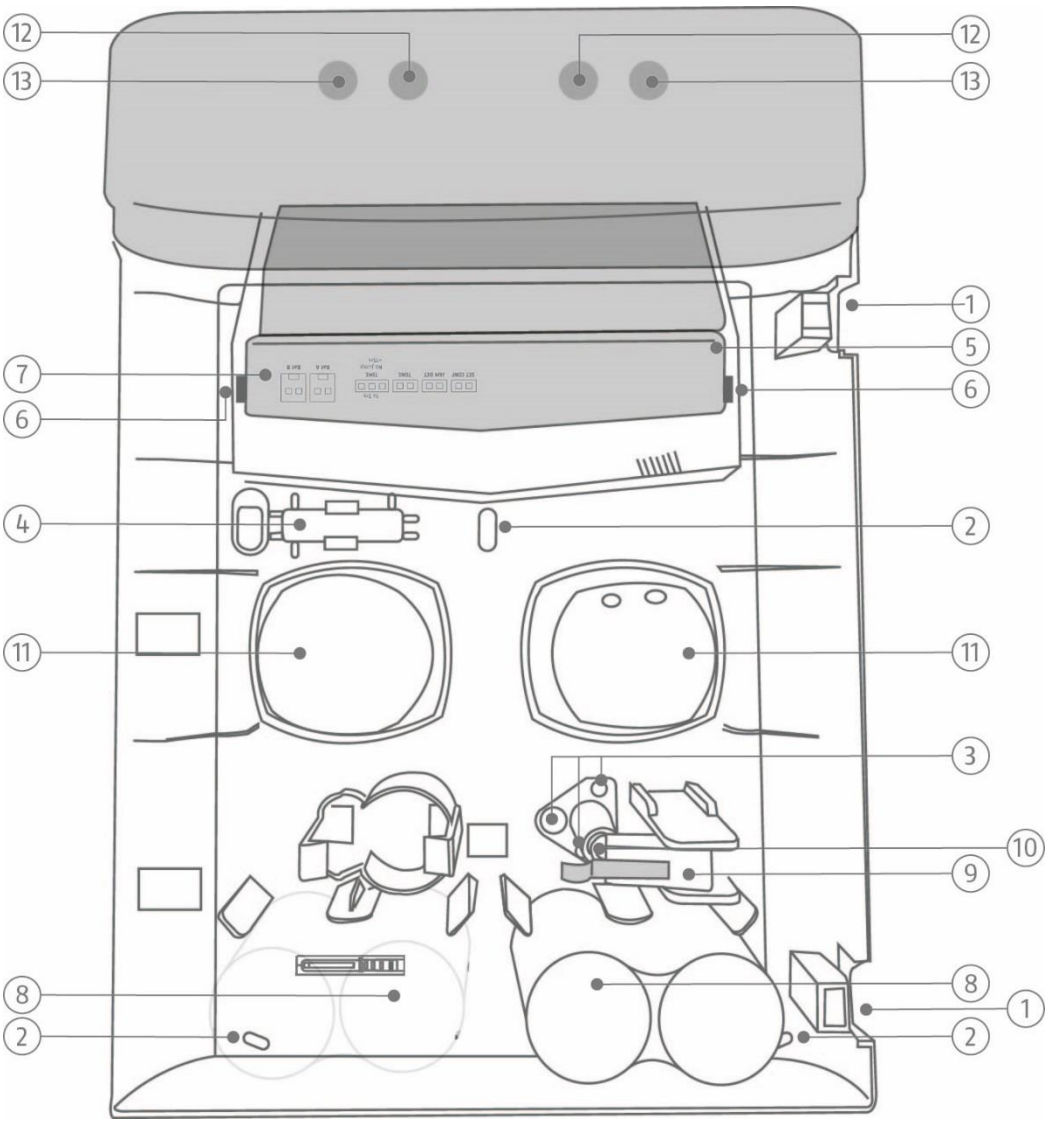

Figure 1: Overview of the sounder

Installing the sounder

Step 1: Select installation location for the sounder

Select an installation location which:

- is inaccessible to intruders and vandals
- is located well out of reach (>3 m)
- is clearly visible, so that it acts as a strong deterrent
- is within the wireless range of the alarm panel (max. 500 m outdoors).

Note
The wireless signal strength should be tested using the test box at the installation location for the sounder and the alarm panel prior to installation.

The sounder must not be installed in the following locations:

- at a distance of less than 1 m from large metal structures such as metal doors or frames, water tanks, refrigerators or cars
- at a distance of less than 1 m from household electrical systems, distributors or metal pipes
- inside metal housings
- close to high-voltage devices or electronic devices such as computers, photocopiers or other wireless devices

Step 2: Open the sounder's cover

- Open the two covers for the two lid-fixing screws (see Fig. 1).
- Remove the fixing screws and open the cover.

Step 3: Configure the sounder's jumpers

- Remove the jumper/connector cover (see Fig. 1) by pushing the two fixing tabs (see Fig. 1) outwards and lifting up the cover at the same time.
- Set all the jumpers in the sounder to the desired positions (see Fig. 3).

Step 4: Teach in sounder in the alarm panel

- If this has not been done already, switch the alarm panel on.
- Place the sounder next to the alarm panel or within range of the alarm panel with which it communicates.
- Select:

  Installer Mode -> Components -> Outdoor sounders -> Wireless sounders -> Add/remove sounders -> Wireless sound. 0x

  The message “Activate the tamper contact of the sounder” is displayed.

  Leave the alarm panel in this state during the next step.

- Connect the two batteries to the sounder, taking care to observe correct polarity (see Fig. 2).

  Caution and **Important**

  The sounder or the batteries could get damaged if correct polarity is not observed.

  The sounder then sends a teach-in signal to the alarm panel. The alarm panel recognises the sounder and the message “Sounder added” is displayed. If this message is not displayed, disconnect the batteries and reconnect them after waiting 30 seconds.

  Note

  The batteries are already connected.

  Disconnect the batteries and reconnect them so that the sounder sends the teach-in signal to the alarm panel.

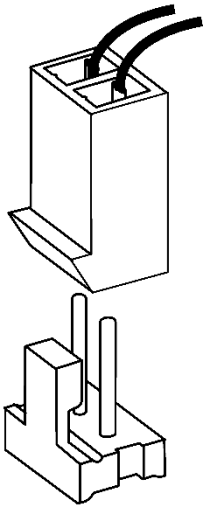

Figure 2: Battery connector

- Disconnect the batteries again to prevent the sounder activating itself. Do **not** exit installer mode on the alarm panel.

Step 5: Mount the sounder on the wall

Note

A pin serves as an anti-removal wall contact to activate the tamper switch on the inside of the sounder. To fit uneven walls, the length of this pin can be adjusted. To do this, turn the screw, which is in the pin, either in or out.

If the wall tamper contact is still not triggered in the case of extremely uneven walls, you can snap the pin firmly into place by turning it. Tamper detection for the wall is thus deactivated.

Caution

With this installation, the sounder can be torn off the wall without a tamper alarm being triggered. Equally, if the sounder is missing it is no longer possible for an alarm to be signalled. The sounder also loses its certification for security level 2 as a result.

To prevent this, the tamper mechanism can be fixed to the wall, and will break off at the defined predetermined breaking points in the event of a tamper attempt, recognising a tamper alarm.

- Place the sounder on the wall and align it vertically using the integrated spirit level. Mark the three fixing points.

  Note

  You can also fix the tamper mechanism to the wall.

  Note

  The appendix also contains a **drilling template**.

- Drill the holes in the wall to fit the diameter of the screw anchors. Insert the screw anchors supplied, in the holes.
- Insert the screws supplied through the sounder’s fixing holes. Turn the screws in the screw anchors. Do not tighten the screws yet.
- Vertically align the sounder again using the spirit level. Now tighten the screws.

Step 6: Switch on sounder

Caution

The sounder should not be activated in the following steps. You should, however, be prepared for the fact that the sounder might nevertheless be activated. Make sure that any loud sounds emitted do not startle you, causing you to fall off the ladder.

- Connect the batteries.
  The sounder should switch on in “silent start mode”, which is indicated by the fact that the comfort LEDs are permanently on.

  Important

  Insert the battery cables in the guides provided. Otherwise, the cables may be crushed.

- Put the jumper/connector cover back on, close the lid, tighten the cover fixing screws and close the screws’ covers.
  Ten seconds after closing the lid, the comfort LEDS will flash alternately to indicate that the sounder is ready. (If you open the lid again, the sounder will activate itself.)
- Test the system fully.
- Exit installer mode on the alarm panel. The system is now ready.

Functions, jumpers and displays

Installer mode

The sounder's installer mode prevents the sounder and the flashing light from being activated when the cover is opened.
Installer mode is activated when installer mode is called up on the alarm panel and is deactivated when installer mode is exited.

When installer mode is activated, the two comfort LEDs are continuously on for several minutes.

Jumpers and battery connector

Note:
Changes to jumpers are only applied if the sounder's tamper switch is open.
However, if you have closed the tamper switch for testing purposes, a change to the jumpers will not have any effect.

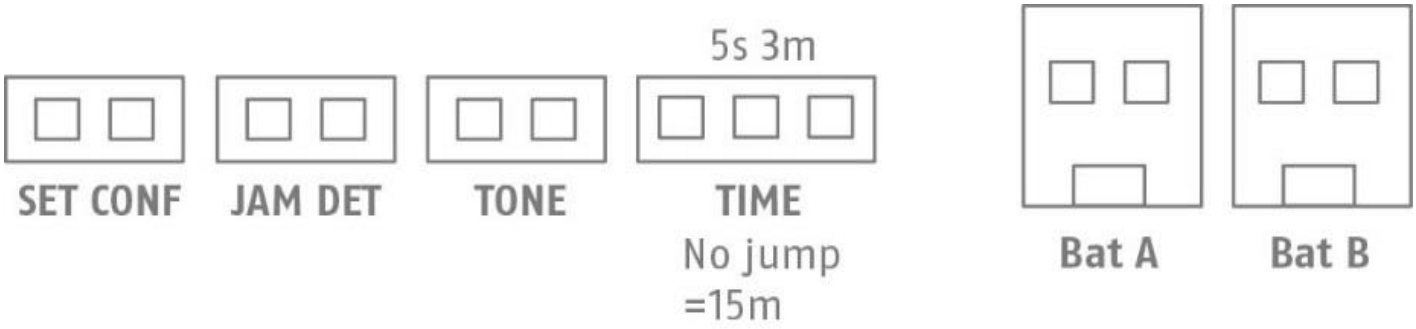

Figure 3: Jumpers and connectors

Key:

Set Conf
Jumper for activating confirmation in the event of the alarm panel being activated/deactivated

Jam Det
Jumper for activating jamming monitoring

Tone
Jumper for selecting the desired normal alarm tone

Time
Jumper for selecting the siren duration

Bat A/Bat B
Battery connectors

Set Conf

Activates or deactivates the flashing light/beep acknowledgement.
If the flashing light is to flash briefly when the system is armed or disarmed, use the alarm panel to enable the “Strobe on Set” or “Strobe on Unset” option in the relevant partition.
If the sounder is to beep briefly when the system is armed or disarmed, use the alarm panel to enable the “Beep on Set” or “Beep on Unset” option in the relevant partition.

Installer Mode -> Partitions -> Partition x -> All set / Part set

Jumper connected = flashing light/beep **activated**
Jumper open= flashing light/beep **deactivated**

If the jumper is not connected, the sounder ignores the “Strobe on Set”, “Strobe on Unset”, “Beep on Set” and “Beep on Unset” commands from the alarm panel. The alarm panel sends the commands to all the sounders in the same partition. You can thus only connect the jumpers in certain sounders and not in others.

Note:
Only use the “Strobe on Set”, “Strobe on Unset”, “Beep on Set” and “Beep on Unset” options if absolutely necessary. If fewer commands need to be processed, this can have a positive impact on the general performance of the system.

Jam Det

If a jumper is set to “Jam Det” (jamming detection, jamming monitoring), the sounder monitors potential attempts to jam the wireless signal to the alarm panel. If signal jamming is detected, the message “Signal jamming” is sent to the alarm panel. The alarm panel can then activate the sounder, depending on the setting.

Note:
The option

Installer Mode -> System -> Security -> Jamming

can be set to “Blocked”, “Fault” or “Tamper”. If you select “Blocked”, signal jamming is not reported. You can find further information on this in the Technical Manual for the alarm panel. Alarm panels, sounders and special components can monitor signal jamming independently of each other.

Tone

Set the desired normal alarm tone. Two sounders that are placed in direct proximity to one another can thus be distinguished from one another acoustically.

Jumper connected = Normal Alarm Tone 1
Jumper open= Normal Alarm Tone 2

Time

The Tune jumper (off-switch timer) is used to configure the maximum length of time that the acoustic sounder (sounder tone) is active following an alarm. You can choose between five seconds and three minutes.
If you do not connect a jumper, a switch-off time of 15 minutes is set.
Jumper open= 15 minutes
Jumper “3 m”= 3 minutes
Jumper “5 s” = 5 seconds

Note:
The sounder flashes until the alarm is acknowledged on the alarm panel.

BAT A/B

Insert the battery connectors (taking care to observe correct polarity) until the connector is locked in place.

Important
Insert the wires of the battery connector cable into the wire guides provided. Otherwise, the wires may be crushed.

Operation of the comfort LEDs

In normal operation, the comfort LEDs flash alternately if the sounder is connected to the power supply to visually display that the system is operational.

When installer mode is activated on the alarm panel, the two comfort LEDs are continuously on for several minutes. The comfort LEDs are also permanently on during the silent start phase between connection of the batteries and up to ten seconds after closing the cover.

Note:

Software version display

The software version of the sounder is indicated by the comfort LEDs immediately after the power supply is connected.

The red comfort LED indicates the major software version.

The left comfort LED indicates the minor software version.

The red comfort LED indicates the design (2 = wireless sounder).

Example:

Right LED flashes once
Left LED flashes eight times
Right LED flashes twice
Software version “1.8.2”

Note:

Flashing or non-flashing of the comfort LEDs during normal operation.

Connect the batteries with the cover open.
The software version will be displayed, as described above.
The sounder switches to the silent start-up phase. Both comfort LEDs light up red.
Flip the tampering switch five times, which will turn the flashing on or off.
Their current status is displayed as shown here:

BOTH LEDs on:	Comfort LEDs flash during normal operation
ONE LED (right LED) on:	Comfort LEDs do **not** flash during normal operation

The installer mode display and the software display will not be affected by this.

A read-in signal is sent after the version number is displayed. The tampering switch triggers no further transmissions. Only after the silent start-up phase has been brought to an end after the cover has been closed for at least ten seconds will neither red LED be lit anymore.

Operation of the flashing light

The flashing light is activated if the sounder activates itself or the alarm panel sends a command to activate the flashing light.
Fifteen minutes after the sounder is activated, the flashing light flashes more slowly, until the alarm is reset.
With Secvest systems, the options “Strobe on Set” and “Strobe on Unset” can be set in the alarm panel configuration (see **Set Conf** description).

Error and tamper monitoring

The sounder continually monitors error and tamper states and reports all events to the alarm panel. The following is monitored:

- Tamper contact:
  The sounder's tamper contact is continually monitored. The sounder activates itself in the event of tampering.
- Battery voltage:
  The sounder monitors the battery voltage under load conditions and reports a fault if the remaining battery life is still about one month.
- Signal jamming:
  If a jumper is set to "Jam Det" (jamming detection), jamming monitoring is activated and the sounder monitors attempts to jam the wireless signal. (See **Jam Det** description.) If jamming is detected, the message "Signal jamming" is sent to the alarm panel.

.

Maintenance

Caution

Before opening the sounder's cover, make sure that the alarm panel is in installer mode. This should prevent the sounder being activated.

You should, however, be prepared for the fact that the sounder might nevertheless be activated. Make sure that any loud sounds emitted do not startle you, causing you to fall off the ladder.

Test, during routine maintenance, that the sounder works properly.

Check the tamper contacts.

Check for signs of seeping water or insects and clean the device as required.

Replace the batteries every two years or if the alarm panel displays the message 'Flat battery in outdoor sounder'. You can find the battery type to be used as a replacement under **Technical data**.

Note:

Batteries and the device itself must be disposed of in accordance with the WEEE Directive and applicable local and national regulations.

Note:

After removing the old batteries, wait 30 seconds before inserting the new batteries.

How to replace the batteries:

- Put the alarm panel in installer mode.
- Open the covers for the lid-fixing screws (see Fig. 1), loosen the screws and open the lid.
- Remove the jumper/connector cover (see Fig. 1) by pushing the two fixing tabs outwards and lifting up the cover at the same time.
- Remove the battery connectors from the PCB and remove the batteries.
- Wait 30 seconds, insert the new batteries and connect them to the PCB (see Fig. 2).

  Important
  Insert the battery cables in the wire guides provided. Otherwise, the cables may be crushed.

- Put the jumper/connector cover back on, close the lid, tighten the cover fixing screws and close the screws' covers.
- Test the system.

Warranty

Note

- ABUS products are designed and manufactured with the greatest care and tested according to the applicable regulations.
- The warranty only covers defects caused by material or manufacturing errors at the time of sale. If there are demonstrable material or manufacturing errors, the module will be repaired or replaced at the guarantor's discretion.
- In such cases, the warranty ends when the original warranty period of two years expires. All further claims are expressly rejected.
- ABUS will not be held liable for defects and damage caused by external influences (e.g. transport, use of force, operating errors), inappropriate use, normal wear and tear or failure to observe the instructions in this manual.
- In the event of a warranty claim, the original receipt with the date of purchase and a short written description of the problem must be supplied with the product.
- If you discover a defect on your Wireless Outdoor Sounder which existed at the time of purchase, contact your dealer directly within the first two years following purchase.

Disposal

Dispose of the device in accordance with EU Directive 2012/19/EC – WEEE (Waste Electrical and Electronic Equipment). If you have any questions, please contact the municipal authority responsible for disposal. You can get information on collection points for waste equipment from your local authority, from local waste disposal companies or your dealer, for example.

Declaration of conformity

ABUS Security-Center GmbH & Co. KG hereby declares that the wireless unit type with item number FUSG50100 complies with Directive 2014/53/EU. The full EU declaration of conformity can be found at: www.abus.com Article search FUSG50100/Downloads.

The declaration of conformity can also be obtained from the following address:
ABUS Security-Center GmbH & Co. KG
Linker Kreuthweg 5
86444 Affing
GERMANY

Notes

FUSG50100
Sirène extérieure sans fil Secvest

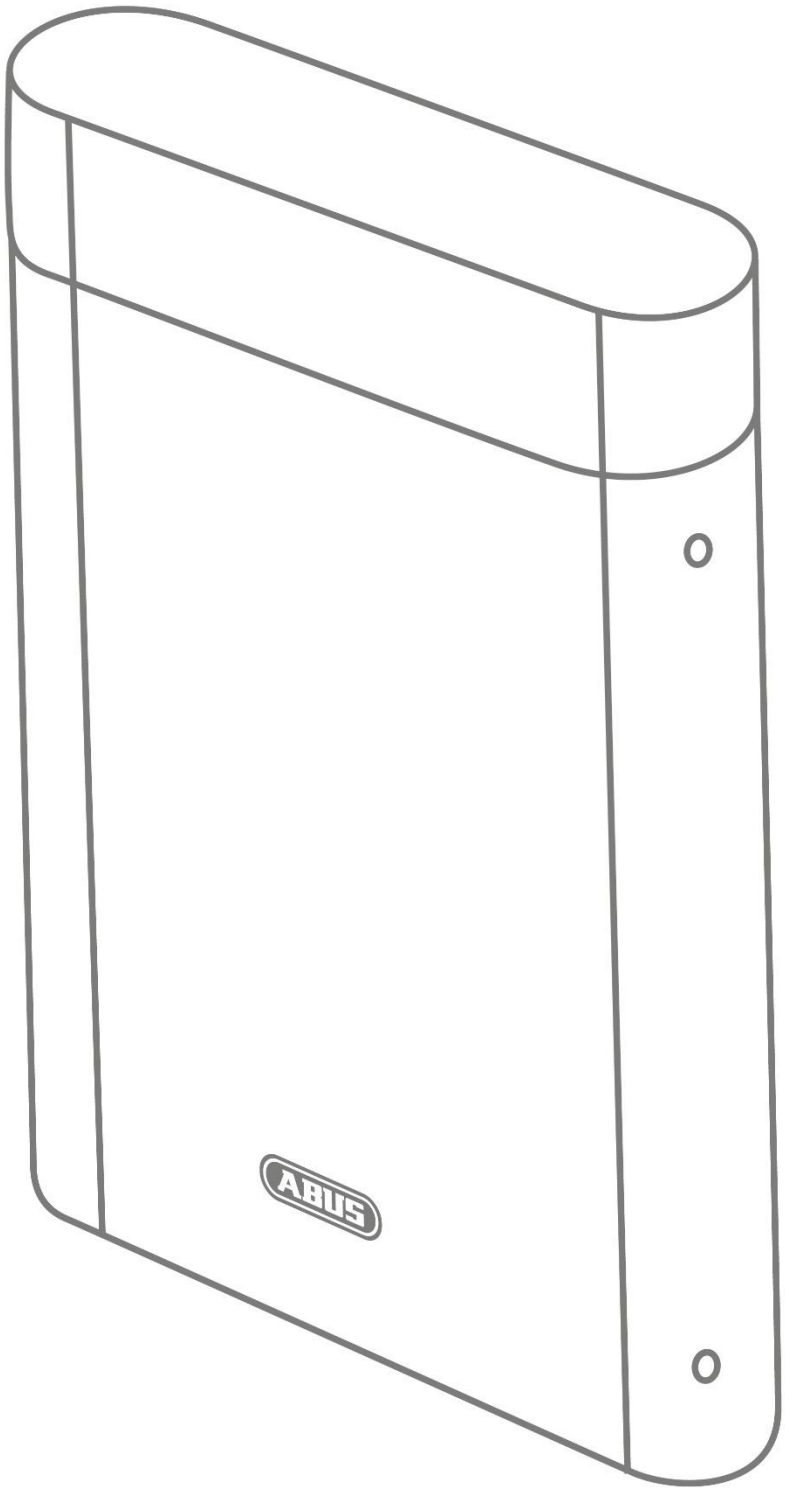

FR

Instructions d’installation et d’utilisation

CE 14

Version 1.08

BOM 12892822

Sommaire

Introduction 3
Consignes de sécurité 5
Étendue de la livraison 6
Caractéristiques techniques 6
Principe de fonctionnement et caractéristiques 8
Montage 10
Fonctions, cavaliers et affichages 14
Maintenance 19
Garantie 20
Élimination 20
Déclaration de conformité 20
Notes 20

TOC

Introduction

Remarques relatives au manuel d’utilisateur

Chère cliente, cher client,

Nous vous remercions d’avoir porté votre choix sur ce produit. Cet appareil a été développé selon l’état actuel de la technique.
Les présentes instructions contiennent des remarques importantes sur la mise en service et l’utilisation de l’appareil (version 08/2016 avec la version 1.8 du logiciel). Tenez compte des consignes et des remarques figurant dans ces instructions afin de garantir un fonctionnement sans danger. Veuillez conserver les présentes instructions afin de pouvoir les consulter à tout moment. Les présentes instructions font partie intégrante de l’appareil. Si vous cédez cet appareil à un tiers, veillez à lui remettre les présentes instructions.

Utilisation conforme

Utilisez l’appareil uniquement aux fins pour lesquelles il a été construit et conçu ! Toute autre utilisation est considérée comme non conforme.

Ce produit est conforme aux exigences des directives européennes et nationales en vigueur. La conformité de ce produit a été prouvée. Les déclarations et documents correspondants sont consultables auprès du fabricant.
Lorsque vous utilisez ce produit, respectez les consignes du manuel d’utilisateur afin de ne pas altérer la conformité du produit et sa sécurité de fonctionnement. Pour toute question, adressez-vous à votre revendeur spécialisé. Des remarques générales plus détaillées et des remarques concernant l’assistance produit figurent sur www.abus.com sur la page générale ou sur le portail des partenaires pour les revendeurs et les installateurs.

Remarque :
Tenez compte des remarques et des consignes de la présente notice ! Le non-respect de ces instructions entraîne la perte de la garantie du produit ! La société ne saurait être tenue responsable des dommages consécutifs ou indirects !
Le produit et ses composants ne peuvent faire l’objet d’aucune modification ou transformation.
Veuillez tenir compte des dispositions légales locales. Dans certains pays européens, l’utilisation de sirènes en extérieur est interdite, ou la durée maximale de l’alarme est limitée. Informez-vous à ce sujet auprès des autorités locales.

Danger et **Important**
Lorsque vous placez les piles dans la sirène, il peut arriver que l’avertisseur acoustique émette un signal sonore qui risque de vous effrayer. Veillez à ne pas perdre l’équilibre ou à ne pas faire tomber la sirène.

Limite de la responsabilité

Nous avons mis le plus grand soin dans la rédaction des présentes instructions afin d'en assurer l'exactitude. Cependant, le rédacteur et la société ABUS Security-Center GmbH & Co. KG déclinent toute responsabilité pour les éventuels sinistres et dommages résultant d'une installation et d'une utilisation non conformes, d'une utilisation non autorisée et du non-respect des consignes de sécurité et des mises en garde. Nous déclinons toute responsabilité en cas de dommages consécutifs. Le produit et ses composants ne peuvent faire l'objet d'aucune modification ou transformation. Le non-respect des présentes remarques annule la garantie du produit.

Sous réserve de modifications techniques.

© ABUS Security-Center GmbH & Co. KG, 06/2017

Consignes de sécurité

Signification des pictogrammes

Les pictogrammes suivants sont utilisés dans la documentation ainsi que sur le matériel :

Symbole	Mot-signal	Signification
	Danger	Avertissement de risques de blessures ou de risques pour votre santé.
	Danger	Avertissement de risques de blessures ou de risques pour votre santé liés à une tension électrique.
	Important	Consigne de sécurité relative aux dommages possibles sur l'appareil/les accessoires.
	Remarque	Remarque sur les informations importantes.
		La directive européenne WEEE 2012/19/CE réglemente la reprise, le traitement et l'exploitation des appareils électroniques usagés. Ce symbole signifie que, dans un souci de protection de l'environnement, l'appareil en fin de vie ne doit pas être éliminé avec les ordures ménagères ou industrielles, mais recyclé conformément aux dispositions légales en vigueur. Le recyclage de votre appareil usagé peut être assuré par les organismes officiels de collecte présents dans votre pays. Respectez les prescriptions locales pour l'élimination des matériaux. Vous obtiendrez de plus amples informations concernant la collecte (y compris pour les pays ne faisant pas partie de l'Union européenne) auprès des administrations locales. Le tri et le recyclage permettent de préserver les ressources naturelles et de respecter les règles de protection de la santé et de l'environnement.

Emballage

Danger	• Ne laissez pas les emballages ni les petites pièces à portée des enfants : risque d'asphyxie !
	• Retirez tout le matériel d'emballage avant d'utiliser l'appareil.

Avertissements concernant les piles

Danger Danger	L'appareil est alimenté en courant continu par un pack de piles. Pour prolonger la durée de vie de la pile et éviter les incendies et les blessures, veuillez respecter les instructions suivantes : • ne jetez pas la pile avec les ordures ménagères ; • la pile ne doit pas être directement exposée à une source de chaleur, au rayonnement solaire, ou être conservée dans un lieu très chaud ; • la pile ne doit pas être brûlée ; • la pile ne doit pas entrer en contact avec de l'eau ; • la pile ne doit pas être démontée, percée ni endommagée : • les contacts des piles ne doivent pas être court-circuités ; • tenez la pile hors de la portée des enfants en bas âge ; • la pile n'est pas rechargeable.

Étendue de la livraison

- Sirène extérieure sans fil Secvest
- Guide de démarrage rapide avec informations produit importantes
- 2x pack de piles
- Matériel de montage

Caractéristiques techniques

• Désignation du produit	Sirène extérieure sans fil Secvest
• Description du produit	Avertisseur
• Référence	FUSG50100
• Fabricant	ABUS Security-Center GmbH & Co. KG
• Classe environnementale	IV (EN 50131-1 + A1:2009 §7)
• Indice de protection, type de protection IP	IP65 (à l'état monté) IP=International Protection ou Ingress Protection (protection contre les corps étrangers) 6 = protection intégrale contre le contact 5 = protection contre les jets d'eau quel que soit l'angle de projection
• Température de fonctionnement	-25 °C à +60 °C
• Humidité de l'air, max.	max. 95 %
• Matériau du boîtier	Polycarbonate
• Dimensions (LxHxP)	210,6 x 294 x 78,5 mm
• Poids	1,2 kg (sans piles) 2,6 kg avec piles 2x 0,7 kg piles seules (0,7 kg par pack de piles)

• Niveau de sécurité	Niveau 2 (EN 50131-1 + A1:2009 §6)
• Fréquence de clignotement	Double clignotement à env. 1 Hz
• Pression acoustique	100 dB(A) à 1 m
• Tonalités	2x alarme normale, alarme feu, périmètre d'avertissement, bip d'acquittement
• Durée maximale de l'alarme sonore	15 minutes
• Type d'exécution d'alimentation électrique	Type d'exécution W (EN 50131-4:2009 §5.6.3.2)
• Type d'alimentation électrique	Type C relativement à EN 50131-1 §9 et EN 50131-6 §4.1
• Consommation d'électricité / Consommation d'énergie	Courant de repos, LED de confort incluses 0,25 mA Sirène dans l'alarme 225 mA
• Alimentation	6 V CC
• Type de pile	2 piles alcaline-manganèse 3 V, 18 Ah Référence des piles de remplacement : FU2986 (composé de 2 packs de piles)
• Durée de service des piles	2 années nominales Pour **une** activation par mois pendant 3 minutes. Clignotement et signal sonore Pour **un** acquittement d'activation par jour. Clignotement et bip d'acquittement Pour **un** acquittement de désactivation par jour. Clignotement et bip d'acquittement
• Valeur-seuil de sous-tension des piles	4,5 V Défaut « Pile vide » si < 4,5 V
• Fréquence de fonctionnement	Bas débit 868,6625 MHz
• Portée d'émission	Portée d'émission max. 500 m (champ libre)
• Normes des installations de détection d'intrusions et de cambriolages	EN 50131-4:2009 PD6662:2010
• Directives européennes	R&TTE : 1999/5/CE EMV : 2004/108/CE RoHS : 2011/65/CE WEEE : 2012/19/CE EuP : 2005/32/CE Sous-tension : 2006/95/CE Sécurité générale : 2001/95/CE
• Généralités	Ce produit doit être installé par un technicien de service qualifié.

Principe de fonctionnement et caractéristiques

Généralités

La sirène extérieure sans fil est un avertisseur extérieur combiné avec sirène et stroboscope, conçu pour être utilisé avec les centrales Secvest. Elle sert à émettre des signaux d'alarme optiques et acoustiques. La sirène et la centrale d'alarme communiquent par transmission radio, c'est à dire qu'il n'est pas nécessaire d'installer un câblage fixe entre les deux unités. La sirène extérieure sans fil fonctionne avec des piles (auto-alimentée) et est conçue pour un montage encastré.

Principales caractéristiques

Installation aisée	Mode Installateur (reste silencieuse lors de l'ouverture)
Pression acoustique 100 dB(A)	Surveillance de la tension des piles
Portée d'émission 500 m (champ libre)	Couvercle et contact anti-sabotage mural
LED de confort à haute performance	Temps de désactivation réglable
Flashs LED à haute performance	2 tonalités différentes d'alarme normale sélectionnables
Niveau à bulle intégré	2 tonalités d'alarme normale, 1 tonalité feu, tonalité pour périmètre d'avertissement, bip d'acquittement
Couvercle rabattable pour une installation aisée	Construction résistante en polycarbonate
Détection de brouillage	

Remarque

- Avant de commencer l'installation, déterminez un lieu d'installation approprié pour la sirène extérieure sans fil à l'aide du boîtier de test radio. Veillez à ce que la sirène soit placée hors de portée de main (hauteur de montage 3 m minimum). En outre, la sirène doit être bien visible et audible, même à une grande distance.
- Des travaux d'installation non conformes ou incorrects risquent d'être à l'origine d'erreurs d'interprétation des signaux, ce qui peut notamment entraîner de fausses alarmes. Les coûts éventuels des interventions de secours, comme celles des pompiers ou de la police, sont à la charge de l'exploitant de la centrale d'alarme.

Afin d'assurer un bon fonctionnement de la sirène, elle ne doit PAS être installée :

- à proximité de grandes structures métalliques, comme des portes en métal ou des cadres en métal, des réservoirs d'eau, des véhicules ou des réfrigérateurs ;
- à proximité de l'alimentation électrique principale, de l'eau ou de conduites de gaz ;
- à l'intérieur de boîtiers métalliques ;
- à côté d'appareils électroniques, notamment des ordinateurs, des photocopieuses et des radios.

Danger

- Avant de commencer les travaux d'installation et de maintenance, commutez la centrale d'alarme Secvest en mode Installateur. Le mode Installateur évite que l'émetteur d'alarme et le stroboscope ne s'activent lorsque le couvercle est ouvert. Ainsi, la sirène reste **muette** et vous ne **sursautez pas**.

Description de l’appareil

1	Vis de serrage du couvercle avec cache
2	Trou de fixation pour montage encastré
3	Trous de fixation pour mécanisme anti-sabotage
4	Niveau à bulle
5	Cache de pont / de raccordement
6	Bride de fixation du cache de pont / de raccordement Pour déverrouiller : poussez les brides des deux côtés vers l’extérieur
7	Cavaliers et raccordements piles
8	Pile
9	Interrupteur anti-sabotage
10	Contact anti-arrachement du mur, la longueur de la tige peut être modifiée
11	Émetteur d’alarme acoustique
12	LED de flash
13	LED de confort

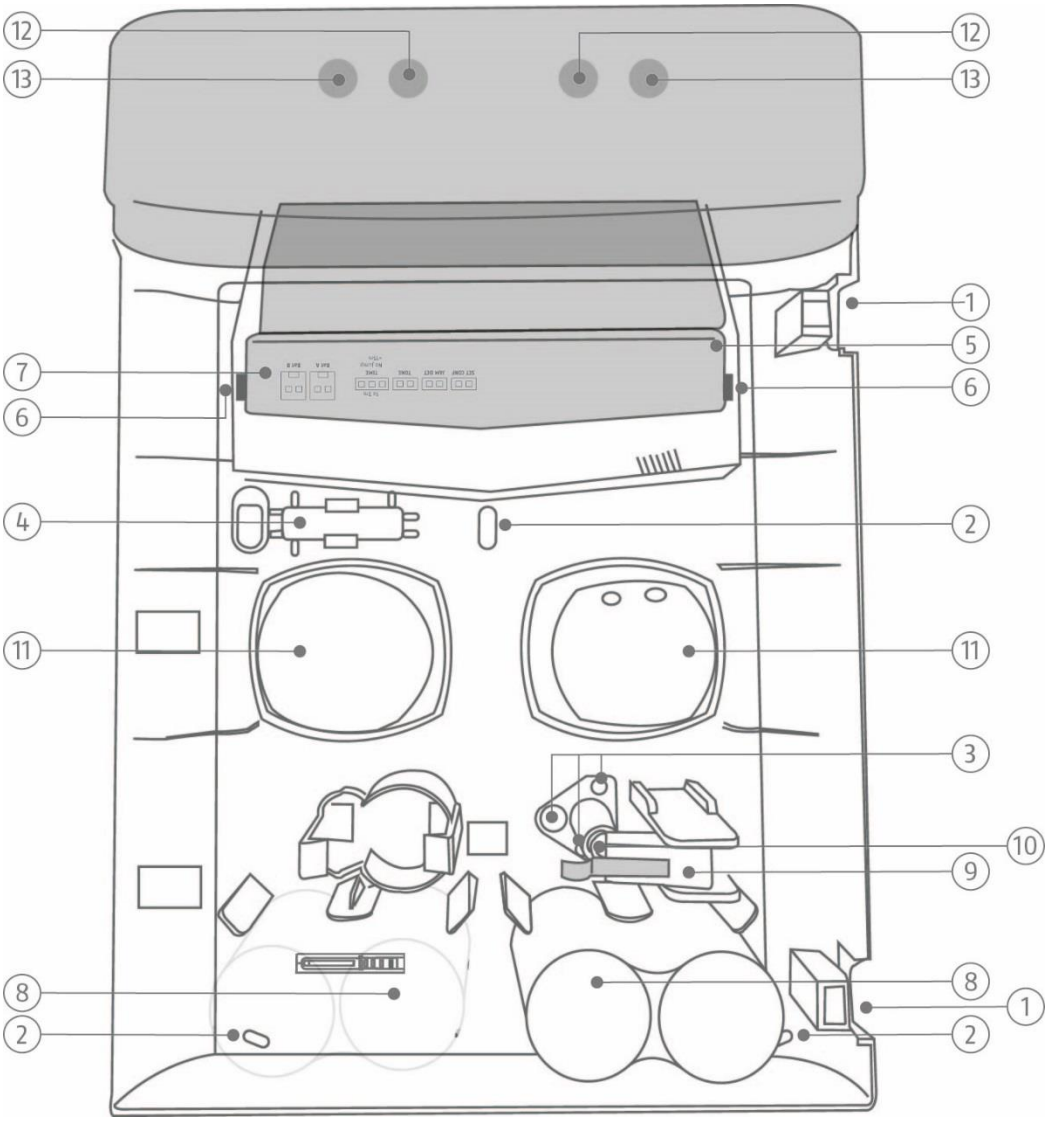

Figure 1 : aperçu de la sirène

Montage

Installation de la sirène

Étape 1 : sélectionner un emplacement de montage pour la sirène

Choisissez un emplacement de montage :

- inaccessible pour les intrus et les vandales ;
- situé hors de portée (> 3 m) ;
- bien visible afin de créer un effet dissuasif efficace ;
- situé dans la portée radio de la centrale d'alarme (max. 500 m par champ libre).

Remarque
Avant l'installation, testez avec le boîtier de test la force du signal radio sur le lieu d'installation de la sirène et de la centrale d'alarme.

Il est interdit d'installer la sirène dans les lieux suivants :

- à une distance de moins d'1 m de grandes structures métalliques comme des portes ou des cadres en métal, des réservoirs d'eau, des réfrigérateurs ou des voitures ;
- à une distance de moins d'1 m de l'installation électrique domestique, de distributeurs d'électricité ou de tubes métalliques ;
- à l'intérieur de boîtiers métalliques ;
- à proximité d'appareils haute tension ou électroniques comme les ordinateurs, les photocopieuses ou autres appareils radio.

Étape 2 : ouvrir le couvercle de la sirène

- Ouvrez les deux caches des deux vis de serrage du couvercle (voir fig. 1).
- Desserrez les vis et ouvrez le couvercle.

Étape 3 : configurer les cavaliers de la sirène

- Retirez le cache de pont / de raccordement (voir fig. 1) en poussant les deux brides de fixation (voir fig. 1) vers l'extérieur et en soulevant en même temps le cache.
- Placez tous les cavaliers dans la sirène, dans les positions souhaitées (voir fig. 3).

Étape 4 : programmer la sirène dans la centrale d'alarme

- Si ce n'est pas déjà fait, allumez la centrale d'alarme.
- Placez la sirène à côté de la centrale d'alarme ou dans la portée de la centrale avec laquelle elle communique.
- Sélectionnez :

  Mode Installateur -> Périphériques -> Sirènes Ext. -> Sirs radio -> Ajouter / Supprimer sirène -> Sirs Radio 0x

  Le message « Activer le contact anti-sabotage de la sirène » s'affiche.

  Laissez la centrale d'alarme dans cet état durant l'étape suivante.

- Raccordez les deux piles dans la sirène en respectant la polarité (voir fig. 2).

  Danger et **Important**

  En cas de non-respect de la polarité, la sirène ou les piles peuvent subir des dommages.

  Ensuite, la sirène envoie un signal d'assignation à la centrale d'alarme. La centrale détecte la sirène et le message « Sirène Ajoutée » s'affiche. Si ce message ne s'affiche pas, sortez les piles et raccordez-les à nouveau après 30 secondes.

  Remarque

  Les piles sont déjà raccordées.

  Sortez les piles et raccordez-les afin que la sirène envoie le signal d'assignation à la centrale d'alarme.

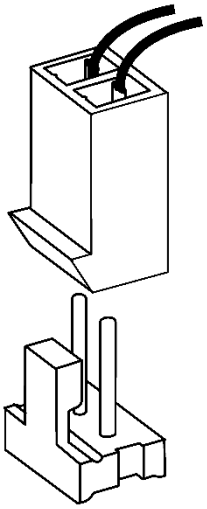

Figure 2 : raccordement des piles

- Sortez à nouveau les piles pour éviter que la sirène ne s'active d'elle-même. Ne laissez **pas** la centrale d'alarme en mode Installateur.

Étape 5 : montage mural de la sirène

Remarque

Une tige qui actionne l'interrupteur anti-sabotage à l'intérieur de la sirène sert de contact anti-arrachement du mur. La longueur de cette tige peut être modifiée pour s'adapter aux irrégularités du mur. À cet effet, tournez la vis située dans la tige vers l'intérieur ou l'extérieur.

Si le contact anti-arrachement ne s'active quand même pas en cas de murs extrêmement irréguliers, tournez la tige pour l'enclencher solidement. La détection de sabotage est ainsi désactivée pour ce mur.

Danger

Dans ce cas de montage, la sirène peut être arrachée du mur sans déclencher d'alarme anti-sabotage. Sans sirène, plus aucune alarme ne peut être signalisée. La sirène perd donc ainsi également son autorisation de niveau de sécurité 2.

Pour éviter ce cas de figure, le mécanisme anti-sabotage peut être fixé au mur. En cas de tentative de sabotage sur les zones de rupture définies, il se déclenche et détecte une alarme de sabotage.

- Placez la sirène au mur et corrigez son orientation à l'aide du niveau à bulle fourni. Marquez les trois points de fixation.

  Remarque

  Au besoin, vous pouvez aussi fixer le mécanisme anti-sabotage au mur.

  Remarque

  Vous trouverez également en annexe un **gabarit de perçage**.

- Percez les trous dans le mur en fonction du diamètre des chevilles. Insérez les chevilles fournies dans les trous.
- Placez les vis fournies dans les trous de fixation de la sirène. Faites tourner les vis dans les chevilles. Ne serrez pas encore les vis.
- Corrigez à nouveau l'orientation de la sirène à l'aide du niveau à bulle. Serrez les vis.

Étape 6 : activer la sirène

Danger

Pour les étapes suivantes, l'émetteur d'alarme ne devrait pas s'activer. Soyez toutefois préparé à ce qu'il s'active tout de même. Veillez à ce que les signaux sonores éventuellement émis ne vous fassent pas sursauter ou tomber de l'échelle.

- Raccordez les piles.
  La sirène devrait s'activer en « Mode démarrage silencieux », reconnaissable aux LED de confort allumées en permanence.

  Important

  Insérez les câbles de piles dans les conduites prévues à cet effet. Sinon, les câbles risqueraient d'être écrasés.

- Replacez le cache de pont / de raccordement, fermez le couvercle, serrez les vis de serrage du couvercle et refermez les caches des vis.
  Dix secondes après la fermeture du couvercle, les LED de confort clignotent en alternance pour montrer que la sirène est prête (si vous ouvrez à nouveau le couvercle, la sirène s'active d'elle-même).
- Testez intégralement le système.
- Coupez le mode Installateur sur la centrale d'alarme. Le système est maintenant prêt.

Fonctions, cavaliers et affichages

Mode Installateur

Le mode Installateur de la sirène évite que l'émetteur d'alarme et le stroboscope ne s'activent lorsque le couvercle est ouvert.
Le mode Installateur s'active lorsque le mode Installateur est appelé à la centrale d'alarme et se désactive lorsqu'il est terminé.

Lorsque le mode Installateur est activé, les deux LED de confort s'allument en continu pendant quelques minutes.

Cavaliers et raccordement piles

Remarque :
Les modifications des cavaliers ne sont appliquées que lorsque l'interrupteur anti-sabotage de la sirène est ouvert.
Si vous avez fermé l'interrupteur anti-sabotage pour effectuer un test, la modification des cavaliers n'aura aucun effet.

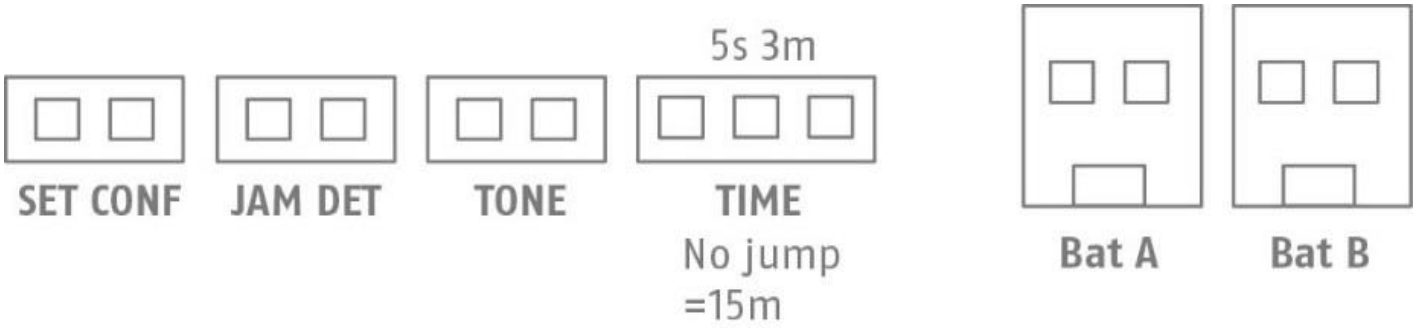

Figure 3 : cavaliers et raccordements

Légende :

Set Conf
Cavalier d'activation de la confirmation en cas d'activation / désactivation de la centrale d'alarme

Jam Det
Cavalier d'activation de la surveillance du brouillage

Tone
Cavalier de sélection de la tonalité d'alarme normale souhaitée

Time
Cavalier de sélection de la durée de la sirène

Bat A / Bat B
Raccordements des piles

Set Conf

Active ou désactive l'acquittement par flash / bip.
Si le stroboscope doit clignoter brièvement lors de l'activation ou de la désactivation du système, activez sur la centrale d'alarme l'option « Flash Arm. » ou « Flash Désarm. » dans la partition correspondante.
Si la sirène doit biper brièvement lors de l'activation ou de la désactivation du système, activez sur la centrale d'alarme l'option « Bip Arm » ou « Bip Désarm » dans la partition correspondante.

Mode Installateur -> Partitions -> Partition x -> Tous act. / Act. interne

Cavalier branché = Flash / Bip **activé**
Cavalier ouvert = Flash / Bip **désactivé**

Si le cavalier n'est pas branché, la sirène ignore les ordres « Flash Arm. », « Flash Désarm. », « Bip Arm », « Bip Désarm » de la centrale d'alarme. La centrale d'alarme envoie les ordres à toutes les sirènes dans la même partition. Vous ne pouvez donc brancher le cavalier qu'à certaines sirènes et pas à d'autres.

Remarque :
Utilisez les options « Flash Arm. », « Flash Désarm. », « Bip Arm » et « Bip Désarm » uniquement lorsqu'elles sont absolument nécessaires. Un nombre plus réduit d'ordres à traiter peut avoir des répercussions positives sur l'ensemble de la performance du système.

Jam Det

Si un cavalier est branché sur « Jam Det » (Jamming Detection, surveillance du brouillage), la sirène surveille les tentatives potentielles d'interférences avec le système radio de la centrale d'alarme. Si une interférence est détectée, le message « Brouillage ou interférence » est envoyé à la centrale d'alarme. La centrale d'alarme peut alors, selon les paramètres, activer la sirène.

Remarque :
L'option

Mode Installateur -> Système-> Sécurité -> Brouillage

peut être réglée sur « Bloqué », « Défaut » ou « Sabotage ». Si « Bloqué » est sélectionné, une interférence ne sera pas signalée. Pour plus d'informations, veuillez consulter le manuel technique de la centrale d'alarme.
Les centrales, les sirènes et les périphériques spéciaux peuvent surveiller les interférences indépendamment les uns des autres.

Tone

Règle la tonalité d'alarme normale souhaitée. Ainsi, 2 sirènes placées à proximité immédiate l'une de l'autre peuvent être différenciées acoustiquement.

Cavalier branché = Tonalité d'alarme normale 1
Cavalier ouvert = Tonalité d'alarme normale 2

Time

Le cavalier Time (minuterie de désactivation) permet de configurer la durée maximale pendant laquelle l'émetteur d'alarme acoustique (tonalité sirène) raccordé à une alarme est actif. Vous avez le choix entre 5 secondes et 3 minutes.
Si vous ne branchez pas de cavalier, un délai de désactivation de 15 minutes est réglé.

Cavalier ouvert	= 15 minutes
Cavalier « 3 m »	= 3 minutes
Cavalier « 5 s »	= 5 secondes

Remarque :
La sirène clignote jusqu'à ce que l'alarme de la centrale soit acquittée.

BAT A/B

Insérez ici les raccordements des piles en respectant la polarité, jusqu'à ce que la prise s'enclenche.

Important
Insérez les conducteurs du câble de raccordement des piles dans les conduites de conducteurs prévues à cet effet. Sinon, les conducteurs risqueraient d'être écrasés.

Fonctionnement des LED de confort

En mode normal, les LED de confort clignotent en alternance lorsque la sirène est raccordée à l'alimentation électrique afin de signaler visuellement que le système est prêt à fonctionner.

Lorsque le mode Installateur est activé sur la centrale d'alarme, les deux LED de confort s'allument en continu pendant quelques minutes. Les LED de confort s'allument aussi en continu pendant la phase de démarrage silencieuse entre le raccordement des piles et jusqu'à 10 secondes après la fermeture du couvercle.

Remarque :

Affichage de la version du logiciel

Directement après la connexion de la tension, la version du logiciel de la sirène est affiché par les LED.

La LED de confort de droite indique la version principale du logiciel.

La LED de confort de gauche indique la version secondaire du logiciel.

La LED de confort de droite indique ensuite le type de construction (2=sirène radio).

Exemple :

La LED de droite clignote 1x
La LED de gauche clignote 8x
La LED de droite clignote 2x
Version du logiciel « 1.8.2 »

Remarque :

clignotement ou absence de clignotement des LED de confort en mode normal.

Branchez les batteries lorsque le couvercle est ouvert.
La version du logiciel s'affiche, tel que décrit ci-dessus.
La sirène bascule en phase de démarrage silencieuse. Les deux LED de confort deviennent rouges.
Actionnez cinq fois l'interrupteur anti-sabotage. Ceci permet d'arrêter ou d'activer le clignotement.
L'état actuel s'affiche comme suit :

DEUX LED allumées :	Les LED de confort clignotent en mode normal
UNE LED (LED de droite) allumée :	Les LED de confort ne clignotent **pas** en mode normal

L'affichage du mode Installateur et du logiciel n'est pas affecté.

Un signal d'assignation est envoyé une fois après l'affichage du numéro de version. L'interrupteur anti-sabotage ne déclenche pas de transferts supplémentaires. Uniquement lorsque la phase de démarrage silencieuse a été arrêtée par la fermeture du couvercle pendant au moins 10 secondes et lorsque les deux LED rouges sont éteintes.

Fonctionnement du stroboscope

Le flash est activé lorsque la sirène s'active d'elle-même ou lorsque la centrale d'alarme envoie un ordre d'activation du stroboscope.
15 minutes après l'activation de la sirène, le flash clignote plus lentement jusqu'à ce que l'alarme se réinitialise.
Sur les systèmes Secvest, les options « Flash Arm. », « Flash Désarm. » peuvent être réglées dans la configuration de la centrale d'alarme (voir description de **Set Conf).**

Surveillance des erreurs et du sabotage

La sirène surveille l’état des erreurs et du sabotage en continu et signale tous les événements à la centrale d’alarme. La surveillance s’applique aux éléments suivants :

- Contact anti-sabotage :
  Le contact anti-sabotage de la sirène est surveillé en continu. La sirène s’active également d’elle-même en cas de sabotage.
- Tension des piles :
  La sirène surveille la tension des piles en conditions de charge et indique un défaut lorsque la durée de vie restante des piles s’élève à environ un mois.
- Brouillage / Interférence :
  Si un cavalier est branché sur « Jam Det », la surveillance du brouillage s’active et la sirène surveille les tentatives d’interférences du signal radio (voir description de **Jam Det**)**.** Si un brouillage est détecté, le message « Brouillage ou interférence » est envoyé à la centrale d’alarme.

Maintenance

Danger
Avant d'ouvrir le couvercle de la sirène, veillez à ce que la centrale d'alarme se trouve en mode Installateur. Ainsi, l'émetteur d'alarme ne devrait pas s'activer.
Soyez toutefois préparé à ce qu'il s'active tout de même. Veillez à ce que les signaux sonores éventuellement émis ne vous fassent pas sursauter ou tomber de l'échelle.

Lors de la maintenance de routine, testez le bon fonctionnement de la sirène.

Contrôlez les contacts anti-sabotage.

Contrôlez les signes d'infiltration d'eau ou d'insectes et nettoyez l'appareil au besoin.

Remplacez les piles tous les deux ans ou lorsque la centrale d'alarme indique « Piles de la sirène extérieure vides ». Vous trouverez le type de piles de remplacement dans les **Données Techniques**.

Remarque :

Les piles et l'appareil doivent être éliminés conformément à la directive WEEE et aux dispositions locales et nationales en vigueur.

Remarque :

Lorsque vous retirez les anciennes piles, attendez 30 secondes avant d'insérer les nouvelles piles.

Procédez ainsi pour remplacer les piles :

- Placez la centrale d'alarme en mode Installateur.
- Ouvrez les caches des vis de serrage du couvercle (voir fig. 1), desserrez les vis et ouvrez le couvercle.
- Retirez le cache de pont / de raccordement (voir fig. 1) en poussant les deux brides de fixation vers l'extérieur et en soulevant en même temps le cache.
- Retirez les raccordements des piles de la platine et enlevez les piles.
- Attendez 30 secondes, insérez les nouvelles piles et raccordez-les à la platine (voir fig. 2).

  Important
  Insérez les câbles de piles dans les conduites de conducteurs prévues à cet effet. Sinon, les câbles risqueraient d'être écrasés.

- Replacez le cache de pont / de raccordement, fermez le couvercle, serrez les vis de serrage du couvercle et refermez les caches des vis.
- Testez le système.

Garantie

Remarque

- Le plus grand soin est apporté à la conception et à la fabrication des produits ABUS en conformité avec les normes en vigueur.
- La garantie couvre uniquement les vices résultant de défauts matériels ou de fabrication présents au moment de la vente. En présence d'un défaut matériel ou de fabrication avéré, le module est réparé ou remplacé à la discrétion du donneur de garantie.
- La garantie se termine, dans de tels cas, à expiration de la durée d'origine de la garantie de 2 ans. Toute revendication dépassant ce cadre est expressément exclue.
- ABUS décline toute responsabilité pour les vices et dommages résultant d'effets extérieurs (p. ex. avaries de transport, emploi de la force, manipulation incorrecte), d'une utilisation inappropriée, de l'usure normale ou de la non-observation des présentes instructions.
- En cas de recours à la garantie, il convient de joindre au produit concerné l'original de la preuve d'achat mentionnant la date d'achat et une brève description du défaut.
- Si vous deviez constater un défaut déjà présent à l'achat sur l'alarme d'extérieur sans fil, nous vous prions de vous adresser directement à votre revendeur au cours des deux premières années.

Elimination

Éliminez l'appareil conformément à la directive UE relative aux déchets d'équipements électriques et électroniques 2012/19/CE – WEEE (Waste Electrical and Electronic Equipment). En cas de doute, veuillez vous adresser aux autorités communales compétentes en matière d'élimination. Vous recevrez les informations sur les points de reprise de vos vieux appareils p. ex. auprès de l'administration communale ou municipale locale, des entreprises locales d'élimination des déchets ou auprès de votre revendeur.

Déclaration de conformité

La société ABUS Security-Center GmbH & Co. KG déclare par la présente que l'installation sans fil, référence FUSG50100, est conforme à la norme 2014/53/UE. Le texte complet de la déclaration de conformité UE est accessible à l'adresse suivante : www.abus.com Recherche d'article FUSG50100/Downloads.

La déclaration de conformité est également disponible à l'adresse suivante :
ABUS Security-Center GmbH & Co. KG
Linker Kreuthweg 5
86444 Affing
ALLEMAGNE

Notes

FUSG50100
Secvest draadloze buitensirene

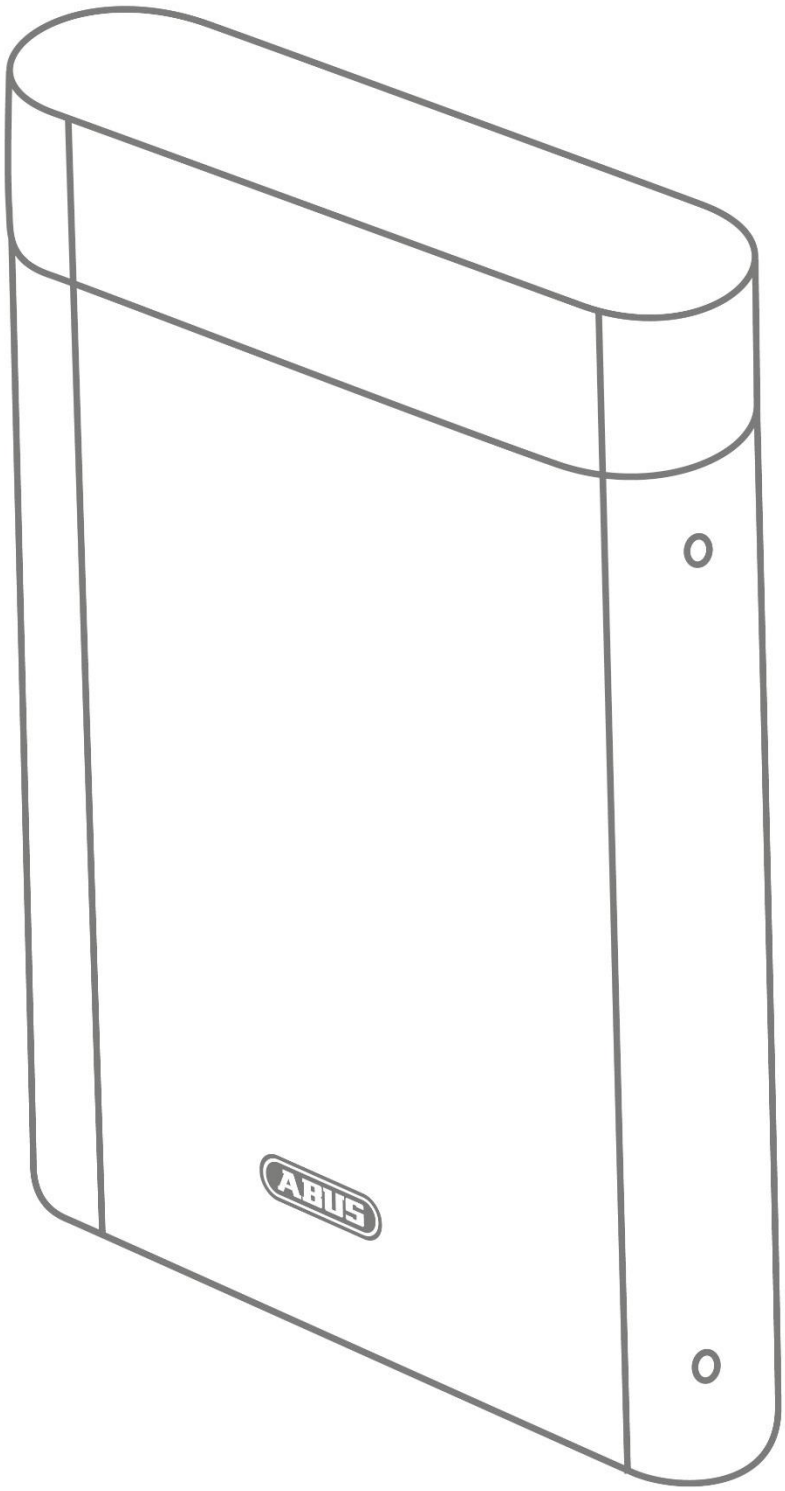

NL

Installatie- en gebruikershandleiding

CE 14

Versie 1.08

BOM 12892822

Inhoud

Inleiding 3
Veiligheidsinstructies 5
Leveringsomvang 6
Technische gegevens 6
Werkingsprincipe en eigenschappen 8
Montage 10
Functies, brugschakelingen en indicaties 14
Onderhoud 19
Garantie 20
Afdanken 20
Conformiteitsverklaring 20
Notities 20

Inleiding

Aanwijzingen bij de gebruikershandleiding

Geachte klant,

Hartelijk dank voor de aankoop van dit product. Dit apparaat is volgens de laatste stand van de techniek gebouwd.
Deze handleiding bevat belangrijke aanwijzingen voor de ingebruikname en het gebruik (stand 08-2016 met de software V1.8). Volg de instructies en aanwijzingen in deze handleiding om het product zonder risico's te gebruiken. Bewaar de handleiding om deze later nog eens te kunnen raadplegen. Deze handleiding hoort bij het apparaat. Als u het apparaat doorgeeft aan iemand anders, vergeet dan niet om ook deze handleiding overhandigen.

Beoogd gebruik

Gebruik het apparaat uitsluitend voor het doel waarvoor het werd gebouwd en ontworpen! Iedere ander gebruik geldt als niet beoogd.

Dit product voldoet aan de eisen van de geldende Europese en nationale richtlijnen. De conformiteit is aangetoond en de overeenkomstige verklaringen en documenten zijn bij de fabrikant gedeponeerd.
Om deze toestand te behouden en een veilig gebruik te garanderen, dient u als gebruiker deze gebruikershandleiding in acht te nemen! Als u vragen heeft, neem dan contact op met uw speciaalzaak. Algemene aanwijzingen en informatie over de productsupport vindt u op www.abus.com op de algemene pagina of voor de vakhandel en monteurs op het partnerportaal.

Aanwijzing:
Neem de instructies en aanwijzingen in deze handleiding in acht! Als u zich niet aan deze handleiding houdt, vervalt uw aanspraak op garantie! We aanvaarden geen aansprakelijkheid voor gevolgschade!
U mag het gehele product niet wijzigen of ombouwen.
Neem alstublieft de bepalingen over het gebruiksrecht in uw land in acht. In sommige Europese landen is het gebruik van sirenes buiten verboden of de maximum alarmduur is begrensd. Informeert u zich hierover bij de instanties in uw land.

Gevaar en **Belangrijk**
Bij het plaatsen van de batterijen in de sirene kan het gebeuren dat de akoestische signaalgever een luid geluid produceert. Daar kunt u door schrikken. Let u op dat u uw evenwicht niet verliest of de sirene laat vallen.

Beperkte aansprakelijkheid

Wij hebben al het mogelijke gedaan om ervoor te zorgen dat de inhoud van deze handleiding correct is. De opsteller en/of ABUS Security-Center GmbH & Co. KG accepteren echter geen aansprakelijkheid voor verlies of schade, die door onjuiste installatie en bediening, oneigenlijk gebruik of door het niet in acht nemen van de veiligheidsinstructies en waarschuwingen werd veroorzaakt. Voor gevolgschade zijn wij niet aansprakelijk. U mag het gehele product niet wijzigen of ombouwen. Als u zich niet aan deze aanwijzingen houdt, vervalt uw aanspraak op garantie.

Technische wijzigingen voorbehouden.

© ABUS Security-Center GmbH & Co. KG, 07/2017

Veiligheidsinstructies

Verklaring van symbolen

De volgende symbolen worden in de handleiding dan wel op het apparaat gebruikt:

Symbool	Signaalwoord	Betekenis
	Gevaar	Waarschuwing voor letsel- of gezondheidsrisico's.
	Gevaar	Waarschuwing voor gevaar voor letsel of gevaar voor uw gezondheid door elektrische spanning.
	Belangrijk	Veiligheidsinstructie over mogelijke schade aan apparaat en/of accessoires.
	Aanwijzing	Aanwijzing met belangrijke informatie.
		De Europese WEEE-richtlijn 2012/19/EG regelt het ordentelijk terugnemen, behandelen en verwerken met het oog op hergebruik van afgedankte elektronische apparatuur. Dit symbool betekent dat in het belang van de milieubescherming het apparaat aan het einde van zijn levensduur conform de geldende wettelijke voorschriften en gescheiden van het huisvuil of het bedrijfsvuil afgevoerd moet worden. Het af te danken apparaat kan via de officiële inzamelpunten in uw land worden afgevoerd. Volg de ter plaatse geldende voorschriften op bij de afvoer van materialen. Gedetailleerde informatie over het terugnemen krijgt u bij de lokale autoriteiten (ook in landen, die niet zijn aangesloten bij de Europese Unie). Door het gescheiden inzamelen en recyclen worden de natuurlijke hulpbronnen ontzien en wordt ervoor gezorgd dat bij de recycling van het product alle bepalingen voor de bescherming van gezondheid en milieu in acht genomen worden.

Verpakking

Gevaar	• Houd het verpakkingsmateriaal buiten bereik van kinderen - verstikkingsgevaar! • Verwijder eerst het verpakkingsmateriaal voordat het toestel gebruikt gaat worden.

Aanwijzingen over de batterij

Gevaar Gevaar	Het toestel wordt gevoed met gelijkspanning uit een batterijpack. Om een lange levensduur te garanderen en brand en verwondingen te voorkomen, dient u de volgende aanwijzingen in acht te nemen: • Gooi de batterij niet bij het huishoudelijke afval • Stel de batterij niet bloot aan een warmtebron of aan direct invallend zonlicht. Bewaar de batterij niet op een plaats waar zeer hoge temperaturen kunnen optreden. • De batterij mag niet worden verbrand. • De batterij mag niet met water in aanraking komen. • De batterij mag niet uit elkaar gehaald, doorboord of beschadigd worden. • De batterijcontacten mogen niet kortgesloten worden. • De batterij mag niet in handen van kleine kinderen terechtkomen. • De batterij is niet heroplaadbaar.

Leveringsomvang

- Secvest draadloze buitensirene
- Beknopte handleiding met belangrijke productinformatie
- 2x batterijpack
- Bevestigingsmateriaal

Technische gegevens

• Productnaam	Secvest draadloze buitensirene
• Productnaam	Signaalgever
• Artikelnummer	FUSG50100
• Fabrikant	ABUS Security-Center GmbH & Co. KG
• Milieuklasse	IV (EN 50131-1 + A1:2009 §7)
• Beschermingsklasse, IP-klasse	IP65 (in gemonteerde toestand) IP=International Protection of Ingress Protection (beveiliging tegen binnendringen) 6 = volledige bescherming tegen aanraking 5 = bescherming tegen waterstralen (sproeier) uit alle hoeken
• Bedrijfstemperatuur	-25 °C tot +60 °C
• Luchtvochtigheid, max.	max. 95 %
• Materiaal behuizing	Polycarbonaat
• Afmeting (b x h x d)	210,6 x 294 x 78,5 mm
• Gewicht	1,2 kg (zonder batterijen) 2,6 kg met batterijen 2x 0,7 kg alleen batterijen (0,7kg per batterijpack)

• Beveiligingsgraad	Graad 2 (EN 50131-1 + A1:2009 §6)
• Flitsfrequentie	Dubbele flits @ ca. 1Hz
• Geluidsniveau	100 dB(A) @ 1m
• Geluidssignalen	2 x normaal alarm, brand, perimeterwaarschuwing, bevestigingssignaal
• Maximale duur van het akoestische alarm	15 minuten
• Soort uitvoering van de voeding	Soort uitvoering W (EN 50131-4:2009 §5.6.3.2)
• Type voeding	Type C met betrekking tot EN 50131-1 §9 en EN 50131-6 §4.1
• Stroomverbruik / energieverbruik	Ruststroom incl. comfort-LED's 0,25 mA Sirene in alarm 225 mA
• Bedrijfsspanning	6V DC
• Batterijtype	2x 3-V-alkaline-mangaan-batterijen, 18Ah Bestelnummer reservebatterijen: FU2986 (bestaande uit 2 batterijpacks)
• Batterijlooptijd	2 jaar nominaal Bij **één** activering per maand gedurende 3 minuten. Flits en geluidssignaal Bij **één** actief-bevestiging per dag. Bevestigingsflits en signaal Bij **één** deactief-bevestiging per dag. Bevestigingsflits en signaal
• Onderspanningsdrempelwaarde van de batterijen	4,5V Storing "Lege batterij" bij <4,5V
• Bedrijfsfrequentie	868,6625 MHz smalband
• Ontvangstbereik	max. 500 m reikwijdte in open veld
• Normen voor inbraak- en overvalmeldinstallaties	EN 50131-4:2009 PD6662:2010
• EG-richtlijnen	R&TTE: 1999/5/EG EMV: 2004/108/EG RoHS: 2011/65/EG WEEE: 2012/19/EG EuP: 2005/32/EG Laagspanning: 2006/95/EG Algemene veiligheid: 2001/95/EG
• Algemeen	Dit product moet door een gekwalificeerde monteur worden geïnstalleerd.

Werkingsprincipe en eigenschappen

Algemeen

De draadloze buitensirene is een combi-signaalgever voor buitengebruik met sirene en flitslicht voor het gebruik in combinatie met Secvest-centrales. De sirene dient voor de optische en akoestische alarmering. Sirene en centrale communiceren draadloos met elkaar, d.w.z. tussen de beide eenheden is geen verbinding via kabels nodig. De draadloze buitensirene werkt op batterijvoeding (zelfvoorzienend) en is bedoeld voor wandmontage.

Hoofdkenmerken

Eenvoudige installatie	Installateur Modus (blijft stil bij het openen)
Geluidsdruk 100 dB(A)	Bewaking van de batterijspanning
500m reikwijdte in open veld	Deksel en wandsabotagecontact
Comfort-highperformance-LED's	Optionele uitschakeltimer
Hoge-prestatie LED-flitser	Keuze uit 2 verschillende normale alarmsignalen
Geïntegreerde waterpas (libel)	2 normale alarmsignalen, 1 brandsignaal, signaal voor perimeterwaarschuwing, bevestigingssignaal
Klapdeksel voor een eenvoudige installatie	Stootvaste constructie van polycarbonaat
Jamming-herkenning	

Aanwijzing

- Bepaal voordat u met de installatie begint met behulp van de draadloze testbox een adeqate installatiepositie voor de draadloze buitensirene. Breng de sirene buiten handbereik (minimaal 3 m montagehoogte) aan. Bovendien moet de sirene al vanaf grote afstand goed zichtbaar en hoorbaar zijn.
- Ondeskundige of onzorgvuldige installatiewerkzaamheden kunnen tot de verkeerde interpretatie van signalen leiden. De gevolgen kunnen bijvoorbeeld een vals alarm zijn. De kosten voor het eventueel uitrukken van hulpdiensten, bijv. brandweer of politie, moet de gebruiker van de installatie betalen.

Om een storingvrije draadloze werking te garanderen, mag de sirene NIET aangebracht worden:

- in de nabijheid van grote metalen structuren, zoals bijv. metalen deuren of metalen frames, watertanks, voertuigen en koelkasten.
- bij de hoofdstroomvoorziening, bij water- of gasleidingen.
- in metalen behuizingen.
- naast elektronische apparatuur, in het bijzonder computers, kopieerapparaten en radio's.

Gevaar

- Schakel voordat u met installatie- en onderhoudswerkzaamheden begint de Secvest-centrale in de Installateur Modus. In de Installateur Modus wordt voorkomen, dat de sirene en het flitslicht worden ingeschakeld als het deksel van de sirene wordt geopend. Zo kunt u **niet schrikken**, omdat de sirene **stil** blijft.

Beschrijving van het apparaat	
1	Dekselschroef met kapje
2	Bevestiginggat voor wandmontage
3	Bevestigingsgaten voor sabotagemechanisme
4	Libel (waterpas)
5	Brug-/aansluitafdekking
6	Klamp voor brug-/aansluitafdekking Om te ontgrendelen: Lussen aan beide zijden naar buiten drukken
7	Brugschakelingen en batterijaansluitingen
8	Batterij
9	Sabotageschakelaar
10	Muurverwijderingscontact, pen kan in lengte worden aangepast
11	Akoestische sirene
12	Flits-LED
13	Comfort-LED

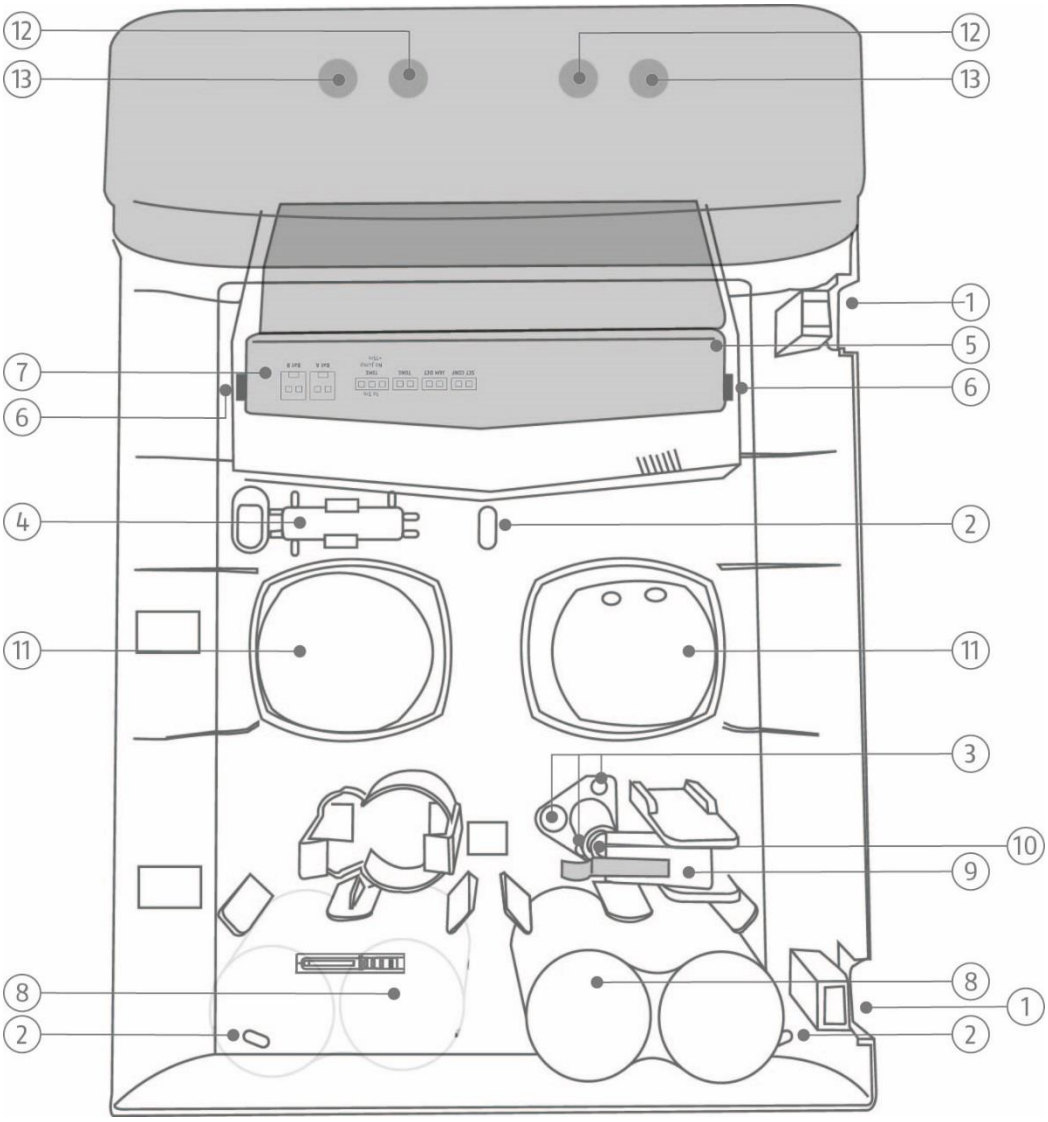

Afbeelding 1: Overzicht van de sirene

Installeren van de sirene

Stap 1: Montagelocatie voor de sirene kiezen

Kies een montagelocatie die:

- ontoegankelijk is voor indringers en vandalen
- zich buiten reikwijdte (>3m) bevindt
- goed zichtbaar is, zodat een groot afschrikkend effect wordt bereikt
- binnen de draadloze reikwijdte van de alarmcentrale ligt (max. 500 m in open veld)

Aanwijzing
Vóór de installatie moet met de testbox de draadloze signaalsterkte op de installatieplaats van de sirene en de alarmcentrale worden getest.

De sirene mag niet op de volgende locaties worden gemonteerd:

- op een afstand van minder dan 1 m van grote metalen structuren, zoals metalen deuren of -frames, watertanks, koelkasten of auto's
- op een afstand van minder dan 1 m vanaf huiselektronica, stroomverdelers of metalen buizen
- in metalen behuizingen
- in de nabijheid van hoogspanningsapparatuur of elektronische apparaten zoals computers, kopieerapparaten of andere draadloze toestellen

Stap 2: Deksel van de sirene openen

- Open de twee kapjes voor de twee dekselschroeven (zie afb. 1).
- Draai de schroeven los en open het deksel.

Stap 3: De brugschakelingen van de sirene configureren

- Verwijder de brug-/aansluitafdekking (zie afb. 1), door de beide klampen (zie afb. 1) naar buiten te drukken en gelijktijdig de afdekking op te tillen.
- Steek alle brugschakelingen in de sirene op de gewenste posities (zie afb. 3).

Stap 4: Sirene in centrale inleren

- Voorzover dit nog niet is uitgevoerd, schakelt u de centrale in.
- Plaats de sirene naast de centrale, resp. binnen bereik van de centrale waarmee u communiceert.
- Selecteer:

  Installateur Modus -> Componenten -> Buitensirenes -> Draadloze sirenes -> Sirene toevoegen/verwijderen -> Draadl. sir. 0x

  Nu verschijnt "Sabotagecontact van de sirene inschakelen"

  Laat de centrale in deze toestand tijdens de volgende stap.

- Sluit beide batterijen met de juiste polen aan op de sirene (zie afb. 2).

  Gevaar en **Belangrijk**

  Als de polen verkeerd worden aangesloten, kunnen de sirene of de batterijen worden beschadigd.

  De sirene zendt vervolgens een inleersignaal aan de centrale. De centrale herkent de sirene en de melding "Sirene toegevoegd" verschijnt. Als deze melding niet verschijnt, koppelt u de batterijen los en sluit u ze na een wachttijd van 30 seconden weer aan.

  Aanwijzing

  De batterijen zijn al aangesloten.

  Koppel de batterijen los en sluit ze opnieuw aan, zodat de sirene het inleersignaal aan de centrale zendt.

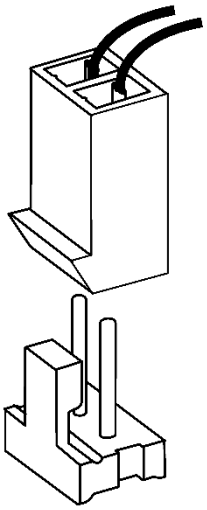

Afbeelding 2: Batterijaansluiting

- Koppel de batterijen opnieuw los om te voorkomen dat de sirene zichzelf inschakelt. Verlaat de Installateur Modus op de centrale **niet**.

Stap 5: Sirene op de muur monteren

Aanwijzing

Als muurverwijderingscontact dient een pen die de sabotageschakelaar binnenin de sirene activeert. Ter aanpassing aan oneffen muren kan de lengte van deze pin worden veranderd. Draai hiervoor de schroef, die zich in de pen bevindt, naar wens in of uit.

Als het muursabotagecontact bij zeer oneffen muren nog steeds niet schakelt, kunt u de pen door te draaien stevig vastklikken. De sabotageherkenning voor de muur is hiermee uitgeschakeld.

Gevaar

Bij deze montage kan de sirene van de muur worden getrokken, zonder dat een sabotagealarm wordt ingeschakeld. Als de sirene ontbreekt, kan ook geen alarm meer worden gegeven. Verder verliest de sirene hierdoor ook de goedkeuring voor beveiligingsgraad 2.

Om dit te voorkomen kan het sabotagemechanisme aan de muur worden bevestigd, die in het geval van een sabotagepoging op bepaalde breekpunten uit de muur breekt, en een sabotagealarm herkent.

- Plaats de sirene op de muur en lijn ze met behulp van de geïntegreerde luchtbelwaterpas uit. Markeer de drie bevestigingspunten.

  Aanwijzing

  Optioneel kunt u ook het sabotagemechanisme aan de muur bevestigen.

  Aanwijzing

  In de bijlage vindt u tevens een **boorgatsjabloon**.

- Boor de gaten naar gelang de diameter van de plug. Steek de bijgeleverde pluggen in de gaten.
- Steek de bijgeleverde schroeven door de bevestigingsgaten van de sirene. Draai de schroeven in de pluggen. Trek de schroeven nog niet vast.
- Lijn de sirene met behulp van de luchtbelwaterpas loodrecht uit. Trek de schroeven nu vast.

Stap 6: Sirene inschakelen

Gevaar

De sirene moet bij de volgende stappen niet worden ingeschakeld. Maar wees er op voorbereid dat de sirene toch is ingeschakeld. Zorg ervoor dat u niet door de eventueel geproduceerde luide signalen schrikt en van de ladder valt.

- Sluit de batterijen aan.
  De sirene moet in de "stille startmodus" inschakelen. Dit kunt u hieraan herkennen dat de comfort-LED's continu branden.

  Belangrijk

  Leg de batterijleidingen in de hiervoor bedoelde geleiders. Anders kunnen de leidingen worden geknikt.

- Plaats de brug-/aansluitafdekking weer terug, sluit het deksel, draai de dekselschroeven vast en sluit de kapjes van de schroeven.
  Tien seconden na het sluiten van het deksel knipperen de comfort-LED's afwisselend om aan te duiden dat de sirene gereed is. (als u het deksel opnieuw opent, wordt de sirene automatisch ingeschakeld).
- Test het systeem volledig.
- Beëindig de Installateur Modus op de alarmcentrale. Het systeem is nu gereed.

Functies, brugschakelingen en indicaties

Installateur Modus

In de Installateur Modus van de sirene wordt voorkomen, dat de sirene en het flitslicht worden ingeschakeld als het deksel wordt geopend.
De Installateur Modus wordt ingeschakeld, als deze via de alarmcentrale wordt opgeroepen en uitgeschakeld wanneer de Installateur Modus wordt afgesloten.

Als de Installateur Modus wordt ingeschakeld, branden de beide comfort-LED's enkele minuten lang continu.

Brugschakelingen en batterijaansluiting

Aanwijzing:
Wijzigingen aan de brugschakelingen worden alleen overgenomen, als de sabotageschakelaar van de sirene is geopend.
Als u echter om testredenen de sabotageschakelaar heeft gesloten, heeft een wijziging van de brugschakelingen geen uitwerking.

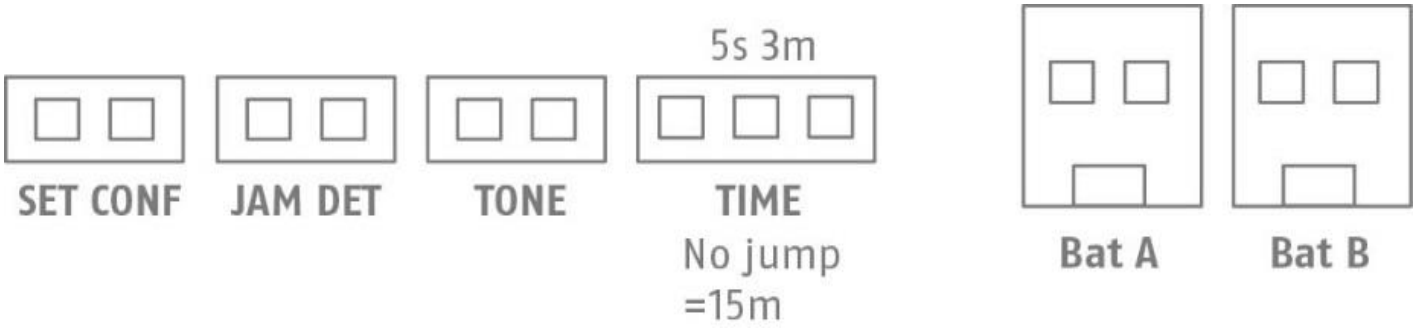

Afbeelding 3: Brugschakelingen en aansluitingen

Legenda:

Set Conf
Brug voor inschakeling van de bevestiging bij inschakelen/uitschakelen van de alarmcentrale

Jam Det
Brug ter activering van de Jamming-bewaking

Geluidssignalen
Brug voor het selecteren van het gewenste normaal alarm-geluid

Time
Brug ter selectie van de sireneduur

Bat A / Bat B
Batterijaansluitingen

Set Conf

Activeert of deactiveert de bevestiging middels flitser/signaal.
Als het flitslicht bij het inschakelen of uitschakelen van het systeem kort moet knipperen, activeert u aan de alarmcentrale de optie "Flitser actief", resp. "Flitser inactief" in het dienovereenkomstige deelgebied.
Als de sirene bij het inschakelen of uitschakelen van het systeem kort moet piepen, activeert u aan de alarmcentrale de optie "Signaal actief", resp. "Signaal inactief" in het dienovereenkomstige deelgebied.

Installateur Modus -> Partities -> Partitie x -> Alle actief / Intern actief

Brug aangesloten = Flitser / signaal **ingeschakeld**
Brug open = Flitser / signaal **uitgeschakeld**

Wordt de brug niet aangesloten, dan negeert de sirene de commando's "Flitser actief", "Flitser inactief", "Signaal actief" en "Signaal inactief" van de centrale. De alarmcentrale zendt de commando's aan alle sirenes in hetzelfde deelgebied. U kunt de brug dus alleen op bepaalde sirenes aanbrengen en op andere niet.

Aanwijzing:
Gebruik de opties "Flitser actief", "Flitser inactief", "Signaal actief" en "Signaal inactief" alleen als dit absoluut noodzakelijk is. Als minder commando's moeten worden verwerkt, kan dit een positieve uitwerking hebben op het algemene systeemvermogen.

Jam Det

Wordt op "Jam Det" (Jamming Detection, Jamming-bewaking) een brug aangesloten, dan bewaakt de sirene mogelijke pogingen het draadloze signaal aan de alarmcentrale te interfereren. Wordt interferentie herkend, wordt aan de centrale het bericht "Jamming, resp. interferentie" gezonden. De alarmcentrale kan dan, afhankelijk van de instelling, de sirene inschakelen.

Aanwijzing:
De optie

Installateur Modus -> Systeem -> Veiligheid -> Jamming

kan op "Uitgeschakeld", "Storing", of "Sabotage" worden ingesteld. Wordt "Uitgeschakeld" gekozen, dan wordt geen interferentie gemeld. Meer informatie hierover vindt u in het technische handboek van de centrale.
Centrales, sirenes en speciale componenten kunnen onafhankelijk van elkaar interferenties bewaken.

Geluidssignalen

Stelt het gewenste normale alarmsignaal in. Op deze wijze kunnen 2 sirenes akoestisch van elkaar worden onderscheiden, die in directe nabijheid van elkaar zijn opgesteld.

Brug aangesloten = Normaal alarm signaal 1
Brug open = Normaal alarm signaal 2

Time

Met de brug Time (uitschakel-timer) wordt de maximale tijdspanne geconfigureerd, waarin de akoestische sirene (sirenesignaal) na een alarm actief is. U kunt kiezen uit 5 seconden en 3 minuten.
Is geen brug aangesloten, dan is een uitschakeltijd van 15 minuten ingesteld.

Brug open	= 15 minuten
Brug "3m"	= 3 minuten
Brug "5s"	= 5 seconden

Aanwijzing:
De sirene knippert zo lang tot het alarm door de alarmcentrale is bevestigd.

BAT A/B

Plaats hier de aansluitingen van de batterijen met de polen in de juiste richting tot de stekker vastklikt.

Belangrijk
Leg de aders van de batterijaansluitkabels in de hiervoor bedoelde adergeleiders. Anders kunnen de aders worden geknikt.

Werking van de comfort-LED's

In normaal bedrijf knipperen de comfort-LED's afwisselend als de sirene aan de spanningsvoorziening is aangesloten, om optisch weer te geven dat het systeem bedrijfsklaar is.

Als de Installateur Modus via de alarmcentrale wordt ingeschakeld, branden de beide comfort-LED's enkele minuten lang continu. De comfort-LED's branden tevens continu tijdens de stille startfase tussen het aansluiten van de batterijen en tot 10 seconden na het sluiten van het deksel.

Aanwijzing:

Weergave van de softwareversie

Direct na spanningsvoorziening, wordt de softwareversie van de sirene aangegeven door de comfort-LED's.

De rechter comfort-LED geeft de hoofdsoftwareversie aan.

De linker comfort-LED geeft de nevensoftwareversie aan.

De rechter comfort-LED geeft vervolgens de constructie aan (2=draadloze sirene).

Voorbeeld:

1x knipperen rechter LED
8x knipperen linker LED
2x knipperen rechter LED
Softwareversie "1.8.2"

Aanwijzing:

De comfort-LED's knipperen of knipperen niet in de normale modus.

Sluit de batterijen bij geopend deksel aan.
De softwareversie wordt weergegeven, zoals hierboven beschreven.
De sirene schakelt naar de stille startfase. Beide comfort-LED's branden rood.
Bedien 5 keer de sabotageschakelaar. Zo schakelt u het knipperen aan of uit.
De actuele toestand wordt als volgt aangegeven:

BEIDE LED's aan:	Comfort-LED's knipperen in de normale modus
EEN LED (rechter LED) aan:	Comfort-LED's knipperen **niet** in de normale modus

De weergave van de installateurmodus en de software-indicatie worden daardoor niet beïnvloed.

Een programmeersignaal wordt één keer na de versienummerindicatie verstuurd. De sabotageschakelaar probeert geen verdere transmissies. Pas weer nadat de stille startfase door het sluiten van het deksel minimaal 10 seconden is beëindigd en beide rode LED's niet meer branden.

Werkwijze van het flitslicht

De flitser wordt ingeschakeld als zich de sirene zelf inschakelt of als de centrale een commando voor de inschakeling van het flitslicht zendt.
15 minuten na inschakeling van de sirene knippert de flitser langzamer, tot het alarm is gereset.
Bij Secvest-systemen kunnen de opties "Flitser actief", "Flitser inactief" in de configuratie van de centrale worden ingesteld (zie omschrijving over **Set Conf).**

Storings- en sabotagebeveiliging

De sirene bewaakt storings- en sabotagetoestanden continu en meldt alle gebeurtenissen aan de centrale. Het volgende wordt bewaakt:

- Sabotagecontact:
  Het sabotagecontact van de sirene wordt continu bewaakt. De sirene schakelt in geval van sabotage ook automatisch in.
- Batterijspanning:
  De sirene bewaakt de batterijspanning onder belastingscondities en meldt een storing als de resterende levensduur van de batterij nog ca. een maand bedraagt.
- Jamming / Interferentie:
  Wordt op "Jam Det" een brug aangesloten, dan is de jamming-bewaking ingeschakeld en de sirene bewaakt pogingen tot interferentie van het draadloze signaal. (zie omschrijving bij **Jam Det**)**.** Wordt jamming herkend, wordt aan de centrale het bericht "Jamming, resp. interferentie" gezonden.

.

Onderhoud

Gevaar

Controleer, voordat u het deksel van de sirene opent, dat de centrale zich in de Installateur Modus bevindt. Dit moet voorkomen dat de sirene wordt ingeschakeld.

Wees er echter op voorbereid dat de sirene toch is ingeschakeld. Zorg ervoor dat u niet door de eventueel geproduceerde luide signalen schrikt en van de ladder valt.

Test bij het routine-onderhoud of de sirene goed functioneert.

Controleer de sabotagecontacten.

Controleer of er tekenen zijn van binnengedrongen water of insecten en maak het toestel indien nodig schoon.

Vervang de batterijen om de twee jaar of als de centrale "Lege batterij buitensirene" aangeeft. Het batterijtype dat u als vervanging kunt gebruiken vindt u onder **Technische gegevens**.

Aanwijzing:

Batterijen en het toestel zelf moeten conform de WEEE-richtlijn en de geldende lokale en nationale voorschriften worden afgevoerd.

Aanwijzing:

Wacht na het uitnemen van de lege batterijen 30 seconden, voordat u de nieuwe batterijen plaatst.

Zo vervangt u de batterijen:

- zet de centrale in de Installateur Modus.
- Open de kleppen voor de dekselschroeven (zie afb. 1). Draai de schroeven los en open het deksel.
- Verwijder de brug-/aansluitafdekking (zie afb. 1) door beide lussen naar buiten te drukken en gelijktijdig de afdekking op te tillen.
- Verwijder de batterijaansluitingen van de print en verwijder de batterijen.
- Wacht 30 seconden, plaats de nieuwe batterijen en sluit ze aan op de print (zie afb. 2).

  Belangrijk
  Leg de batterijleidingen in de hiervoor bedoelde adergeleiders. Anders kunnen de leidingen worden geknikt.

- Plaats de brug-/aansluitafdekking weer terug, sluit het deksel, draai de dekselschroeven vast en sluit de kapjes van de schroeven.
- Test het systeem.

Garantie

Aanwijzing

- ABUS-producten zijn met de grootst mogelijk zorgvuldigheid ontworpen, geproduceerd en op basis van de geldende voorschriften getest.
- De garantie heeft uitsluitend betrekking op gebreken die op materiaal- of fabrieksfouten duiden op het moment van verkoop. Bij bewijs van een materiaal- of fabrieksfout wordt de module naar keuze van de garantiegever gerepareerd of vervangen.
- De garantie eindigt in dit geval met het aflopen van de oorspronkelijke garantieperiode van 2 jaar. Verdergaande aanspraken zijn uitdrukkelijk uitgesloten.
- ABUS is niet aansprakelijk voor gebreken en schade die zijn veroorzaakt door inwerkingen van buitenaf (bijvoorbeeld door transport, inwerking van geweld, onjuiste bediening), onjuist gebruik, normale slijtage of het niet in acht nemen van deze handleiding.
- Bij het indienen van een garantieclaim moet bij het product het originele aankoopbewijs met datum van de aankoop en een korte schriftelijke beschrijving van het gebrek worden gevoegd.
- Als u gebreken aan de draadloze buitensirene vaststelt, die bij de aankoop reeds aanwezig waren, wendt u zich binnen de eerste twee jaar direct aan uw verkoper.

Afdanken

Voer het apparaat af zoals beschreven in de EU-richtlijn 2012/19/EG betreffende afgedankte elektrische en elektronische apparatuur – WEEE (Waste Electrical and Electronic Equipment). Bij vragen wendt u zich tot de voor de afvoer bevoegde gemeentelijke dienst. Informatie over verzamelpunten voor afgedankte apparatuur krijgt u bij de gemeente, regionale afvalbedrijven of bij uw verkoper.

Conformiteitsverklaring

Hiermee verklaart ABUS Security-Center GmbH & Co. KG, dat het draadloze installatietype met artikelnummer FUSG50100 voldoet aan de richtlijn 2014/53/EU. De volledige tekst van de EU-conformiteitsverklaring is beschikbaar op het volgende internetadres: www.abus.com Artikelen zoeken FUSG50100/Downloads.
De conformiteitsverklaring kunt u ook aanvragen via het onderstaande adres:

ABUS Security-Center GmbH & Co. KG
Linker Kreuthweg 5
86444 Affing
DUITSLAND

Notities

FUSG50100
Secvest trådløs udendørssirene

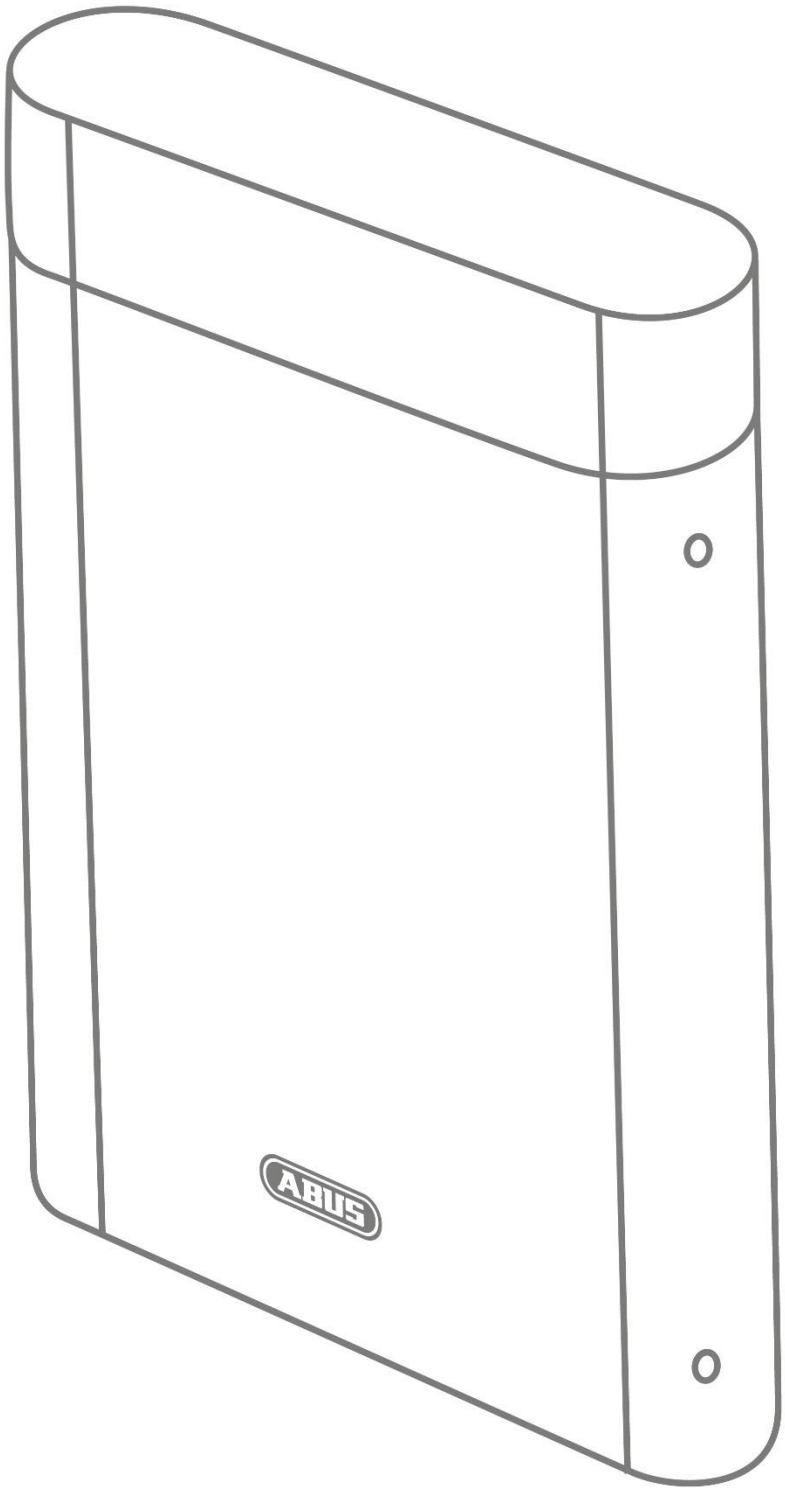

DA

Installations- og betjeningsvejledning

CE 14

Version 1.08

BOM 12892822

Indhold

Indledning 3
Advarsler 5
Leveringsomfang 6
Tekniske data 6
Funktionsprincip og funktioner 8
Montering 10
Funktioner, jumpere og visninger 14
Vedligeholdelse 19
Garanti 20
Bortskaffelse 20
Overensstemmelseserklæring 20
Notater 20

Indledning

Bemærkninger vedr. betjeningsvejledningen

Kære kunde

Tak, fordi du har valgt at købe dette produkt. Udstyret er konstrueret i overensstemmelse med den nyeste tekniske udvikling.
Denne vejledning indeholder vigtige henvisninger til idriftsættelse og håndtering (version 08/2016 med software v1.8). Overhold instruktionerne og henvisningerne i denne vejledning for at opnå en sikker drift. Opbevar denne vejledning til senere brug. Denne vejledning hører til udstyret. Hvis du ønsker at give udstyret videre til tredjepart, skal du huske også at udlevere denne vejledning.

Korrekt anvendelse

Brug kun udstyret til det formål, som det er blevet bygget og udviklet til! Enhver anden anvendelse anses for at være ukorrekt.

Produktet opfylder kravene i de gældende europæiske og nationale direktiver. Overensstemmelsen er dokumenteret, og de pågældende erklæringer og dokumenter befinder sig hos producenten.
For at kunne bibeholde denne tilstand og sikre en ufarlig drift skal du som bruger følge denne betjeningsvejledning! Har du spørgsmål, bedes du henvende dig til din forhandler. Generelle yderligere oplysninger og henvisninger vedr. produktsupport findes på www.abus.com på den generelle side eller for forhandlere og installatører i partnerportalen.

Bemærk:
Overhold anvisningerne og henvisningerne i denne vejledning! Hvis du ikke overholder denne vejledning, bortfalder dit garantikrav! Vi påtager os intet ansvar for følgeskader!
Produktet må ikke ændres eller ombygges.
Overhold de lokale lovmæssige bestemmelser. I nogle europæiske lande er det forbudt at bruge sirener udendørs, eller den maksimale varighed for alarmen er begrænset. Du kan forhøre dig om dette hos de lokale myndigheder.

Fare og **Vigtigt**
Når du sætter batterier i sirenen, kan det ske, at den akustiske sirene udsender en høj tone. Det kan man blive forskrækket over. Sørg for at holde balancen og ikke at tabe sirenen.

Begrænsning af ansvar

Vi har bestræbt os på at sikre, at indholdet i denne vejledning er korrekt. Hverken forfatteren eller ABUS Security-Center GmbH & Co. KG har dog ansvar for tab eller skader, der skyldes forkert installation og betjening, ukorrekt brug eller manglende overholdelse af sikkerhedshenvisningerne og advarslerne. Vi påtager os intet ansvar for følgeskader. Produktet må ikke ændres eller ombygges. Hvis du ikke overholder disse henvisninger, bortfalder dit garantikrav.

Der tages forbehold for tekniske ændringer.

© ABUS Security-Center GmbH & Co. KG, 07/2017

Advarsler

Symbolforklaring

Der anvendes følgende symboler hhv. i vejledningen og på udstyret:

Symbol	Signalord	Betydning
	Fare	Advarsel mod fare for kvæstelser eller for dit helbred.
	Fare	Advarsel mod fare for kvæstelser eller for dit helbred som følge af elektrisk spænding.
	Vigtigt	Advarsler om mulige skader på udstyret/tilbehøret.
	Bemærk	Bemærkninger om vigtige informationer.
		EU-direktivet WEEE 2012/19/EF regulerer korrekt tilbagetagelse, behandling og genanvendelse af brugte elektronikapparater. Dette symbol betyder, at med henblik på miljøbeskyttelse skal udstyret efter sin levetid bortskaffes i overensstemmelse med de gældende lovmæssige forskrifter og adskilt fra husholdningsaffald og erhvervsaffald. Bortskaffelsen af det brugte udstyr kan foretages på de respektive officielle indsamlingssteder. Følg de lokale forskrifter, når materialerne bortskaffes. Flere detaljer om tilbagetagelsen (også for lande uden for EU) får du hos dine lokale myndigheder. Ved hjælp af separat indsamling og genanvendelse skånes de naturlige ressourcer, og det sikres, at alle bestemmelser vedrørende beskyttelse af sundhed og miljø overholdes ved genanvendelse af produktet.

Emballage

Fare	• Sørg for at holde emballage og smådele væk fra børn – fare for kvælning! • Inden anvendelsen af udstyret skal al emballage fjernes.

Advarsler vedr. batteriet

Fare Fare	Udstyret forsynes med jævnspænding via en batteripakke. For at garantere en lang levetid og undgå brande og kvæstelser skal du overholde følgende henvisninger: • Batteriet må ikke bortskaffes med husholdningsaffaldet • Batteriet må ikke udsættes direkte for en varmekilde eller solindstråling og må ikke opbevares på et sted med meget høj temperatur. • Batteriet må ikke brændes. • Batteriet må ikke komme i berøring med vand. • Batteriet må ikke skilles ad, stikkes i eller beskadiges. • Batterikontakterne må ikke kortsluttes. • Batteriet må ikke komme i hænderne på små børn. • Batteriet er ikke genopladeligt.

Leveringsomfang

- Secvest trådløs udendørssirene
- Kvikguide med vigtige produktinformationer
- 2 x batteripakke
- Monteringsmateriale

Tekniske data

• Produktnavn	Secvest trådløs udendørssirene
• Produktbetegnelse	Sirene
• Artikelnummer	FUSG50100
• Producent	ABUS Security-Center GmbH & Co. KG
• Miljøklasse	IV (EN 50131-1 + A1:2009 §7)
• Beskyttelsesklasse, IP beskyttelsesklasse	IP65 (i monteret tilstand) IP=International Protection eller Ingress Protection (beskyttelse mod indtrængende personer) 6 = Komplet beskyttelse mod berøring 5 = Beskyttelse mod vandstråle (dyse) fra alle vinkler
• Driftstemperatur	-25 °C til +60 °C
• Luftfugtighed, maks.	maks. 95 %
• Husmateriale	Polycarbonat
• Mål (bxhxd)	210,6 x 294 x 78,5 mm
• Vægt	1,2 kg (uden batterier) 2,6 kg med batterier 2 x 0,7 kg kun batterier (0,7 kg pr. batteripakke)
• Sikkerhedsgrad	Grad 2 (EN 50131-1 + A1:2009 §6)
• Blinkfrekvens	Dobbeltblitz @ ca. 1 Hz
• Lydtryk	100 dB(A) @ 1 m
• Toner	2 x normal alarm, brand, perimeter-advarsel, kvitterings-bip

• Maksimal varighed for den akustiske alarm	15 minutter
• Udførelsestype af strømforsyning	Udførelsestype W (EN 50131-4:2009 §5.6.3.2)
• Type af strømforsyning	Type C iht. EN 50131-1 §9 og EN 50131-6 §4.1
• Strømforbrug / energiforbrug	Hvilestrøm inkl. komfort-LED'er 0,25 mA Sirene i alarm 225 mA
• Driftsspænding	6 V DC
• Batteritype	2 x 3-V-alkali-mangan-batterier, 18 Ah Artikelnummer reservebatterier: FU2986 (består af 2 batteripakker)
• Batterilevetid	2 år nominelt Ved **en** aktivering pr. måned i 3 minutter. Blitz og tonesignal Ved **en** aktiv-kvittering pr. dag. Kvitterings-blitz og bip Ved **en** deaktiv-kvittering pr. dag. Kvitterings-blitz og bip
• Batteriernes underspændings-tærskelværdi	4,5 V Fejl "Tomt batteri" ved <4,5 V
• Driftsfrekvens	868,6625 MHz kortbølge
• Modtagerækkevidde	maks. 500 m rækkevidde fri luft
• Standarder for indbruds- og overfaldsanlæg	EN 50131-4:2009 PD6662:2010
• EU-direktiver	R&TTE: 1999/5/EF EMC: 2004/108/EF RoHS: 2011/65/EF WEEE: 2012/19/EF EuP: 2005/32/EF Lavspænding: 2006/95/EF Generel sikkerhed: 2001/95/EF
• Generelt	Dette produkt skal installeres af en kvalificeret servicetekniker.

Funktionsprincip og funktioner

Generelt

Den trådløse udendørssirene er en udendørs kombineret signalgiver med sirene og blitzlys til anvendelse med Secvest-alarmcentraler. Den er beregnet til optisk og akustisk alarmering. Sirene og alarmcentral kommunikerer trådløst med hinanden, dvs. at det ikke er nødvendigt med en fast ledningsføring mellem de to enheder. Den trådløse udendørssirene er batteridrevet (selvforsynende) og er beregnet til vægmontering.

Vigtigste egenskaber

Enkel installation	Programmeringsmodus (er tavs ved åbning)
Lydtryk ca. 100 dB(A)	Overvågning af batterispændingen
500 m rækkevidde fri luft	Dæksel samt væg-sabotagekontakt
Højtydende komfort-LED'er	Valgfri frakoblings-timer
Højtydende LED-blitz	Der kan vælges mellem 2 forskellige normale alarmtoner
Integreret vaterpas (libelle)	2 normale alarmtoner, 1 brandtone, tone til perimeter-advarsel, kvitterings-bip
Klapdæksel til enkel installation	Stødafvisende konstruktion af polycarbonat
Jamming-registrering	

Bemærk

- Før du begynder installationen, skal du finde et egnet installationssted til den trådløse udendørssirene ved hjælp af den trådløse testboks. Sørg for, at sirenen er placeret uden for armens rækkevidde (i en monteringshøjde på min. 3 m). Desuden skal sirenen være let at se og høre fra stor afstand.
- Signalerne kan blive fejlfortolket på grund af uhensigtsmæssigt eller fejlagtigt installationsarbejde. Følgerne kan eksempelvis være fejlalarmer. Omkostningerne i forbindelse med eventuelle udrykninger fra redningsmandskab som f.eks.: brandvæsen eller politi skal betales af anlæggets ejer.

For at sikre en fejlfri drift må sirenen IKKE placeres:

- i nærheden af store metalkonstruktioner som f.eks. metaldøre eller metalrammer, vandtanke, biler og køleskabe.
- tæt på hovedstrømforsyningen, tæt på vand- eller gasledninger.
- inde i metalhuse.
- ved siden af elektronisk udstyr, især computere, kopimaskiner og radioer.

Fare

- Inden du starter installations- og vedligeholdelsesarbejdet, skal du sætte Secvest-alarmcentralen i programmeringsmodus. I programmeringsmodus forhindres det, at sirenen og blitzlyset aktiveres, når sirenens dæksel åbnes. På den måde bliver du **ikke forskrækket**, da sirenen bliver ved med at være **tavs**.

Beskrivelse af udstyret	
1	Holdeskrue til dækslet med afdækning
2	Fastgørelseshul til vægmontering
3	Fastgørelseshuller til sabotagemekanisme
4	Libelle (vaterpas)
5	Afdækning til jumper/tilslutning
6	Fastgørelsesbøjle til jumper/tilslutning For at låse op: Tryk bøjlerne udad på begge sider
7	Jumper og batteritilslutninger
8	Batteri
9	Sabotageafbryder
10	Vægafrivningskontakt, tappens længde kan ændres
11	Akustisk sirene
12	Blitz-LED
13	Komfort-LED

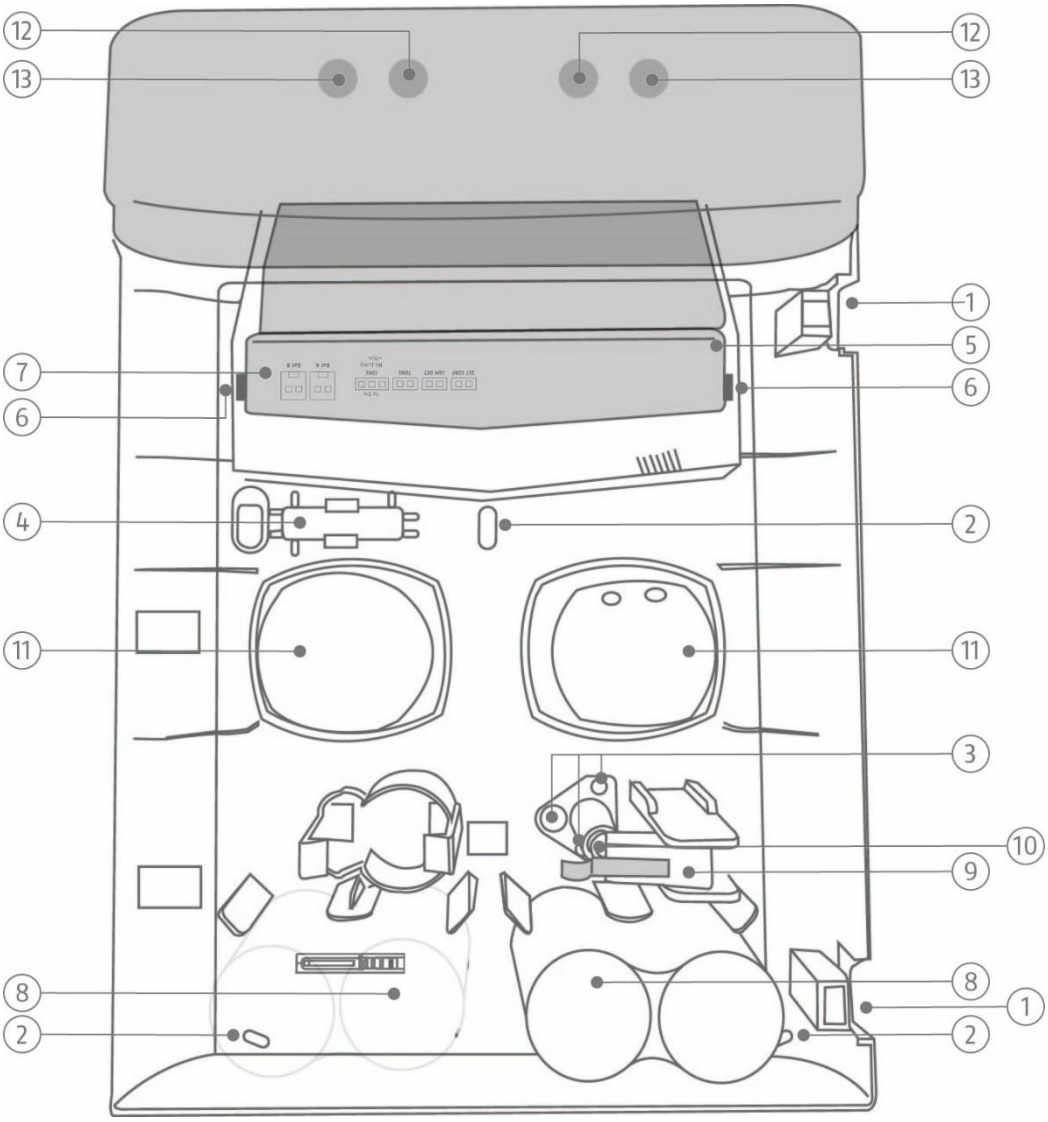

Figur 1: Overblik over sirenen

Montering

Installation af sirenen

Trin 1: Valg af monteringssted til sirenen

Vælg et monteringssted, der:

- er utilgængeligt for indtrængende personer og hærværksmænd
- befinder sig uden for rækkevidde (>3 m)
- er nemt at se, så der opnås en stor afskrækkende virkning
- ligger inden for alarmcentralens trådløse rækkevidde (maks. 500 m i fri luft)

Bemærk
Inden installationen skal den trådløse signalstyrke på sirenens og alarmcentralens installationssted testes med testboksen.

Sirenen må ikke installeres på følgende steder:

- i en afstand under 1 m fra store metalkonstruktioner som metaldøre eller -rammer, vandtanke, køleskabe eller biler
- i en afstand under 1 m fra husets elektriske system, strømfordelere eller metalrør
- inde i metalhuse
- i nærheden af højspændingsapparater eller elektroniske apparater som computere, kopimaskiner eller andre trådløse apparater

Trin 2: Åbning af sirenens dæksel

- Åbn de to afdækninger til dækslets to holdeskruer (se fig. 1).
- Løsn skruerne, og åbn dækslet.

Trin 3: Konfiguration af sirenens jumpere

- Tag afdækningen til jumper/tilslutning af (se fig. 1) ved at trykke begge fastgørelsesbøjler (se fig. 1) udad, samtidigt med at du løfter afdækningen.
- Sæt alle jumpere i sirenen på de ønskede steder (se fig. 3).

Trin 4: Indlæring af sirenen i alarmcentralen

- Tænd for alarmcentralen, hvis det ikke allerede er sket.
- Placer sirenen ved siden af alarmcentralen eller inden for rækkevidde af den alarmcentral, som sirenen kommunikerer med.
- Vælg:

  Programmeringsmodus -> Komponenter -> Udendørssirene-> Trådløse sirener -> Tilføjelse/fjernelse af sirene -> Trådløs sir. 0x

  Du får visningen "Udløs sirenens sabotagekontakt"

  Hold alarmcentralen i denne tilstand i løbet af næste trin.

- Slut begge batterier i sirenen til, og kontroller, at polerne vender rigtigt (se fig. 2).

  Fare og **Vigtigt**

  Hvis polerne vender forkert, kan sirene eller batterier tage skade.

  Sirenen sender derefter et indlæsningssignal til alarmcentralen. Alarmcentralen genkender sirenen, og meldingen "Sirene tilføjet" vises. Hvis denne melding ikke vises, skal batterierne afbrydes og tilsluttes igen efter en ventetid på 30 sekunder.

  Bemærk

  Batterierne er allerede tilsluttet.

  Afbryd batterierne, og tilslut dem igen, så sirenen sender indlæsningssignalet til alarmcentralen.

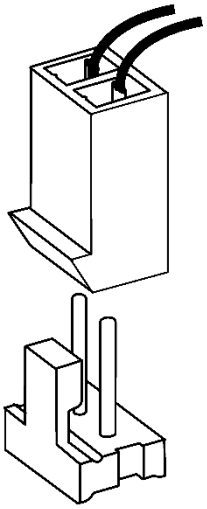

Figur 2: Batteritilslutning

- Afbryd atter batterierne for at hindre, at sirenen aktiverer sig selv. Forlad **ikke** programmeringsmodus på alarmcentralen.

Trin 5: Montering af sirenen på væggen

Bemærk

En tap, der aktiverer sabotageafbryderen inde i sirenen, bruges som vægafrivningskontakt. Længden på denne tap kan ændres for at tilpasse den til ujævnheder i væggen. For at gøre dette skal du dreje ind eller ud på den skrue, der er i tappen.

Hvis sabotagekontakten på væggen i tilfælde af ekstremt ujævne vægge alligevel ikke omkobles, kan du låse tappen ved at dreje den. Sabotageregistreringen til væggen er dermed deaktiveret.

Fare

Ved denne montering kan sirenen rives af væggen, uden at der udløses en sabotagealarm. Hvis der mangler en sirene, kan der heller ikke signaleres en alarm. Desuden mister sirenen dermed sin tilladelse til sikkerhedsgrad 2.

For at hindre det kan sabotagemekanismen fastgøres til væggen. Ved et forsøg på sabotage bryder den ud på de definerede brudsteder og registrerer en sabotagealarm.

- Placer sirenen på væggen, og juster den lodret ved hjælp af den integrerede libelle. Marker de tre fastgørelsespunkter.

  Bemærk

  Sabotagemekanismen kan også fastgøres på væggen, hvis det ønskes.

  Bemærk

  I bilaget finder du også en **boreskabelon**.

- Bor hullerne i væggen svarende til dyvlens diameter. Sæt de medfølgende dyvler ind i hullerne.
- Sæt de medfølgende skruer gennem sirenens fastgørelseshuller. Drej skruerne ind i dyvlerne. Du skal ikke stramme skruerne endnu.
- Justér atter sirenen lodret med libellen. Stram skruerne nu.

Trin 6: Tilkobling af sirenen

Fare

Sirenen skal ikke aktiveres i de følgende trin. Du skal dog være forberedt på, at sirenen alligevel aktiveres. Kontroller, at den høje tone, der evt. lyder, ikke forskrækker dig og får dig til at falde ned fra stigen.

- Tilslut batterierne.
  Sirenen skal tilkobles i "tavs startmodus", der kan kendes ved, at komfort-LED'erne lyser permanent.

  Vigtigt

  Læg batterikablerne ind i de dertil beregnede føringer. Ellers kan ledningerne blive klemt.

- Sæt atter afdækningen til jumper/tilslutning på, luk dækslet, stram holdeskruerne til dækslet, og luk skruernes afdækninger.
  Ti sekunder efter dækslet er lukket, blinker komfort-LED'erne skiftevis for at vise, at sirenen er klar. (Hvis du åbner dækslet igen, aktiverer sirenen sig selv.)
- Foretag en komplet test af systemet.
- Afslut programmeringsmodus på alarmcentralen. Systemet er nu parat.

Funktioner, jumpere og visninger

Programmeringsmodus

I sirenens programmeringsmodus forhindres det, at sirenen og blitzlyset aktiveres, når dækslet åbnes.
Programmeringsmodus aktiveres, når programmeringsmodus åbnes på alarmcentralen, og deaktiveres, når programmeringsmodus afsluttes.

Når programmeringsmodus aktiveres, lyser begge komfort-LED'er konstant nogle minutter.

Jumpere og batteritilslutning

Bemærk:
Ændringer på jumperne anvendes kun, hvis sirenens sabotageafbryder er åben.
Hvis du imidlertid har lukket sabotageafbryderen til testformål, har en ændring på jumperne ingen virkning.

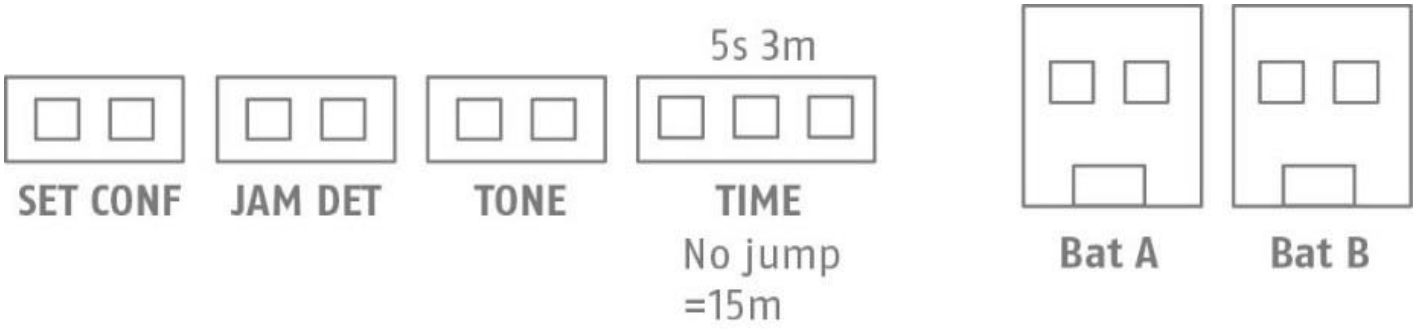

Figur 3: Jumpere og tilslutninger

Signaturforklaring:

Set Conf
Jumper til aktivering af bekræftelsen ved aktivering/deaktivering af alarmcentralen
Jam Det
Jumper til aktivering af jamming-overvågningen
Tone
Jumper til valg af den ønskede tone til normal alarm
Time
Jumper til valg af sirenens varighed
Bat A / bat B
Batteritilslutninger

Set Conf

Aktiverer eller deaktiverer blitz/bip-kvittering.
Hvis blitzlyset ved aktivering eller deaktivering af systemet blinker kort, skal du aktivere muligheden "Blitz aktiv" eller "Blitz deaktiv" på alarmcentralen i det pågældende delområde.
Hvis sirenen ved aktivering eller deaktivering af systemet bipper kort, skal du aktivere muligheden "Bip aktiv" eller "Bip deaktiv" på alarmcentralen i det pågældende delområde.

Programmeringsmodus -> Delområder -> Delområde x -> Alle aktive / Nattilkobling

Jumper tilsluttet = Blitz / bip**aktiveret**
Jumper åben= Blitz / bip**deaktiveret**

Hvis jumperen ikke tilsluttes, ignorerer sirenen kommandoerne "Blitz aktiv", "Blitz deaktiv", "Bip aktiv" og "Bip deaktiv" fra alarmcentralen. Alarmcentralen sender kommandoerne til alle sirener i samme delområde. Du kan altså kun slutte jumperen til bestemte sirener, og ikke til andre.

Bemærk:
Brug kun mulighederne "Blitz aktiv", "Blitz deaktiv", "Bip aktiv" og "Bip deaktiv", hvis det er strengt nødvendigt. Hvis der skal bearbejdes færre kommandoer, kan dette have en positiv påvirkning på den generelle systemydelse.

Jam Det

Hvis der tilsluttes en jumper på "Jam Det" (Jamming Detection, Jamming-overvågning), overvåger sirenen mulige forsøg på interferens på alarmcentralens trådløse signal. Hvis der registreres en interferens, sendes beskeden "Jamming eller interferens" til alarmcentralen. Alarmcentralen kan derpå, afhængigt af indstilling, aktivere sirenen.

Bemærk:
Muligheden

Programmeringsmodus -> System -> Sikkerhed -> Jamming

kan indstilles på "Spærret", "Fejl" eller "Sabotage". Hvis "Spærret" vælges, meldes der ikke om en interferens. Yderligere informationer findes i alarmcentralens tekniske manual. Alarmcentraler, sirener og særlige komponenter kan overvåge interferens uafhængigt af hinanden.

Tone

Indstiller den ønskede normale alarmtone. På den måde kan 2 sirener, der er placeret i umiddelbar nærhed af hinanden, skelnes akustisk fra hinanden.

Jumper tilsluttet = Normal alarmtone 1
Jumper åben= Normal alarmtone 2

Time

Med jumperen Time (frakoblings-timer) konfigureres den maksimale periode, som den akustiske sirene (sirenetone) er aktiv i forbindelse med en alarm. Du kan vælge mellem 5 sekunder og 3 minutter.
Hvis du ikke tilslutter en jumper, er der indstillet en frakoblingstid på 15 minutter.

Jumper åben	= 15 minutter
Jumper "3 m"	= 3 minutter
Jumper "5 s"	= 5 sekunder

Bemærk:
Sirenen blinker, til alarmen kvitteres på alarmcentralen.

BAT A/B

Sæt batteriernes tilslutninger i her, så polerne vender rigtigt, til stikket griber fat.

Vigtigt
Læg lederne på batteritilslutningskablet ind i de dertil beregnede føringer til lederne. Ellers kan lederne blive klemt.

Sådan fungerer komfort-LED'erne

I normal drift blinker komfort-LED'erne skiftevis, når sirenen er sluttet til spændingsforsyningen for at vise optisk, at systemet er klar til drift.

Når programmeringsmodus aktiveres på alarmcentralen, lyser begge komfort-LED'er konstant nogle minutter. Komfort-LED'erne lyser også permanent under den tavse startfase mellem tilslutning af batterierne og indtil 10 sekunder, efter dækslet lukkes.

Bemærk:

Visning af software-versionen

Lige når spændingen er tilsluttet, vises sirenens softwareversion via komfort-LED'erne.

Den højre komfort-LED signalerer hovedsoftwareversionen.

Den venstre komfort-LED signalerer den sekundære softwareversion.

Den højre komfort-LED signalerer derefter konstruktionen (2=trådløs sirene).

Eksempel:

1 x blink højre LED
8 x blink venstre LED
2 x blink højre LED
Softwareversion "1.8.2"

Bemærk:

Komfort-LED'erne blinker eller blinker ikke i normal drift.

Tilslut batterierne, når låget er åbent.
Softwareversionen vises som beskrevet ovenfor.
Sirenen går ind i den tavse startfase. Begge komfort-LED'er lyser rødt.
Tryk 5 gange på sabotageknappen. Dermed tændes eller slukkes blinket.
Den aktuelle tilstand vises på følgende måde:

BEGGE LED'er tændt:	Komfort-LED'er blinker i normal drift
EN LED (højre LED) tændt:	Komfort-LED'er blinker **ikke** i normal drift

Visningen af opsætningsmodus og softwareversion påvirkes ikke.

Indlæsningssignalet sendes én gang efter visningen af versionsnummeret. Sabotageknappen forårsager ingen yderligere overførsler. Først når den tavse startfase er afsluttet ved at lukke låget i mindst 10 sekunder, og begge røde LED'er ikke lyser længere.

Sådan fungerer blitzlyset

Blitzen aktiveres, når sirenen aktiverer sig selv, eller når alarmcentralen sender en kommando om aktivering af blitzlyset.
15 minutter efter aktivering af sirenen blinker blitzen langsommere, til alarmen nulstilles.
På Secvest-systemer kan mulighederne "Blitz aktiv", "Blitz deaktiv" indstilles i alarmcentralens konfiguration (se beskrivelse af **Set Conf).**

Fejl- og sabotageovervågning

Sirenen overvåger kontinuerligt fejl- og sabotagetilstande og melder alle hændelser til alarmcentralen. Følgende overvåges:

- Sabotagekontakt:
  Sirenens sabotagekontakt overvåges kontinuerligt. Sirenen aktiverer også sig selv i tilfælde af sabotage.
- Batterispænding:
  Sirenen overvåger batterispændingen under belastningsforhold og melder om fejl, når den resterende batterilevetid er ca. en måned.
- Jamming / interferens:
  Hvis der tilsluttes en jumper på "Jam Det", er jamming-overvågningen aktiveret, og sirenen overvåger forsøg på interferens på det trådløse signal. (se beskrivelse om **Jam Det**). Hvis jamming registreres, sendes beskeden "Jamming eller interferens" til alarmcentralen.

.

Vedligeholdelse

Fare

Inden du åbner sirenens dæksel, skal du kontrollere, at alarmcentralen er i programmeringsmodus. Dette burde hindre, at sirenen aktiveres.

Du skal dog være forberedt på, at sirenen alligevel aktiveres. Kontroller, at den høje tone, der evt. lyder, ikke forskrækker dig og får dig til at falde ned fra stigen.

Test ved den rutinemæssige vedligeholdelse, at sirenen fungerer ordentligt.

Kontrollér sabotagekontakterne.

Kontrollér for tegn på indtrængende vand eller insekter, og rengør udstyret ved behov.

Udskift batterierne hvert andet år, eller når alarmcentralen viser "Tomt batteri udendørssirene". Den batteritype, der skal bruges som erstatning, findes i de **Tekniske data**.

Bemærk:

Batterier og udstyr skal bortskaffes iht. WEEE-direktivet og de gældende lokale og nationale bestemmelser.

Bemærk:

Når du har taget de gamle batterier ud, skal du vente 30 sekunder, inden du sætte de nye i.

Sådan udskifter du batterierne:

- Sæt alarmcentralen i programmeringsmodus.
- Åbn afdækningerne til dækslets holdeskruer (se fig. 1), løsn skruerne, og åbn dækslet.
- Tag afdækningen til jumper/tilslutning af (se fig. 1) ved at trykke begge fastgørelsesbøjler udad, samtidigt med at du løfter afdækningen.
- Fjern batteritilslutningerne fra printkortet, og tag batterierne ud.
- Vent 30 sekunder, sæt de nye batterier i, og slut dem til printkortet (se fig. 2).

  Vigtigt
  Læg batterikablerne ind i de dertil beregnede føringer til lederne. Ellers kan ledningerne blive klemt.

- Sæt atter afdækningen til jumper/tilslutning på, luk dækslet, stram holdeskruerne til dækslet, og luk skruernes afdækninger.
- Test systemet.

Garanti

Bemærk	• ABUS-produkter er udviklet og produceret med største grundighed og kontrolleret efter gældende forskrifter.
	• Garantien omfatter udelukkende mangler, som skyldes materiale- eller produktionsfejl på salgstidspunktet. Hvis der kan dokumenteres en materiale- eller produktionsfejl, repareres eller erstattes modulet efter garantiyderens skøn.
	• Garantien ophører i disse tilfælde med udløbet af den oprindelige garantiperiode på 2 år. Der kan ikke stilles yderligere krav.
	• ABUS hæfter ikke for mangler eller skader, som er opstået som følge af udefrakommende påvirkninger (f.eks. transport, vold, fejlbetjening), ukorrekt anvendelse, normalt slid eller manglende overholdelse af denne vejledning.
	• I tilfælde af garantikrav skal den originale kvittering med salgsdato og en kort skriftlig fejlbeskrivelse vedlægges det pågældende defekte produkt.
	• Hvis den trådløse udendørssirene har en fejl, som var til stede allerede før købet, skal du henvende dig direkte til forhandleren inden for de første to år.

Bortskaffelse

	Bortskaf udstyret iht. EF-direktiv 2012/19/EF om affald fra elektrisk og elektronisk udstyr – WEEE (Waste from Electrical and Electronic Equipment). Hvis du har spørgsmål, bedes du henvende dig til de kommunale myndigheder, der er ansvarlige for bortskaffelse. Du kan få oplysninger om indsamlingssteder til dine gamle apparater hos f.eks. de lokale myndigheder, de lokale genbrugsstationer eller hos din forhandler.

Overensstemmelseserklæring

Hermed erklærer ABUS Security-Center GmbH & Co. KG, at det trådløse anlæg med artikelnummeret FUSG50100 er i overensstemmelse med direktivet 2014/53/EU. Den fulde tekst fra EU-overensstemmelseserklæringen findes på følgende internetadresse: www.abus.com Artikelsøgning FUSG50100/downloads.

Overensstemmelseserklæringen kan også rekvireres på følgende adresse:
ABUS Security-Center GmbH & Co. KG
Linker Kreuthweg 5
86444 Affing
TYSKLAND

Notater

Bohrschablone Drilling template

FUSG50100

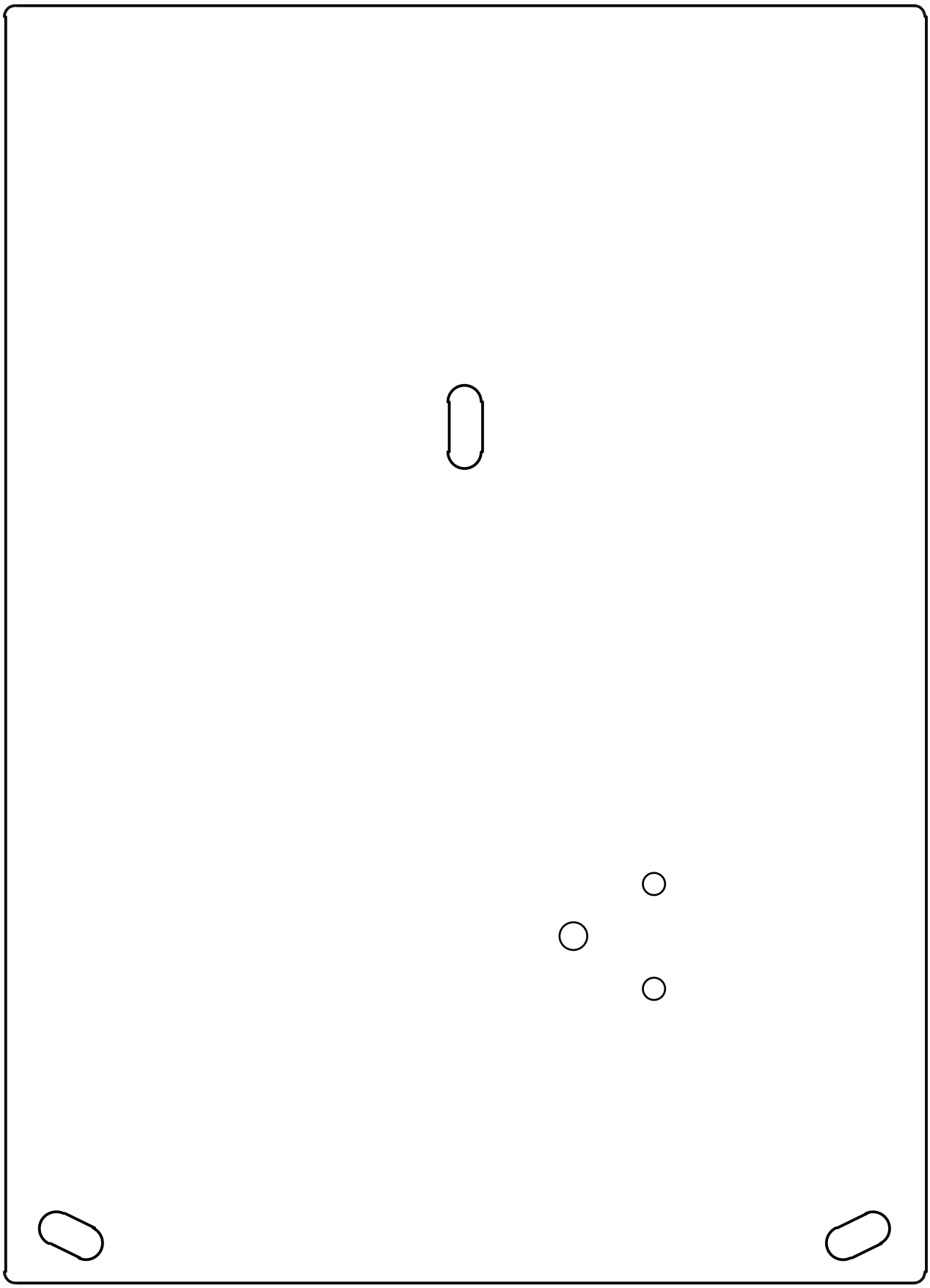

ABUS Security-Center • Linker Kreuthweg 5
86444 Affing • Germany • www.abus.com